

ماهک

لیست قیمت محصولات

۱۴۰۵/۰۹/۰۱

همان رفیق قدیمی از ۱۳۶۱

همان رفیق قدیمی ۱۳۶۱ ۱۴۰۳

محک، همان رفیق قدیمی اکثر کارگاه ها، صنعتگران و اهل فن کشور، تلاشی است به طول چهار دهه برای نشان دادن تعهد ما به کیفیت، اصالت محصول و پشتیبانی مشتری.

این تلاش با تولید سنگ رومیزی جان سختی که امروز دیگر برای همه آشناست در سال ۱۳۶۱ آغاز شد، به تدریج شاخه های متنوع ابزارآلات صنعتی را در بر گرفت و تا اکنون به صورتی بسیار گسترده تر و پا به پای تکنولوژی روز ادامه دارد.

در گرماگرم این تلاش چهل و اندی ساله، آجر به آجر، برندی بومی به نام محک شکل گرفت که در زیربنایش درسی مهم، آموخته از بازار و اهالی صنعت نهفته است:

به کیفیت وفادار باش، صادقانه رفتار کن و هر روز بیاموز



محک / در یک نگاه

TIMELINE INFOGRAPHIC

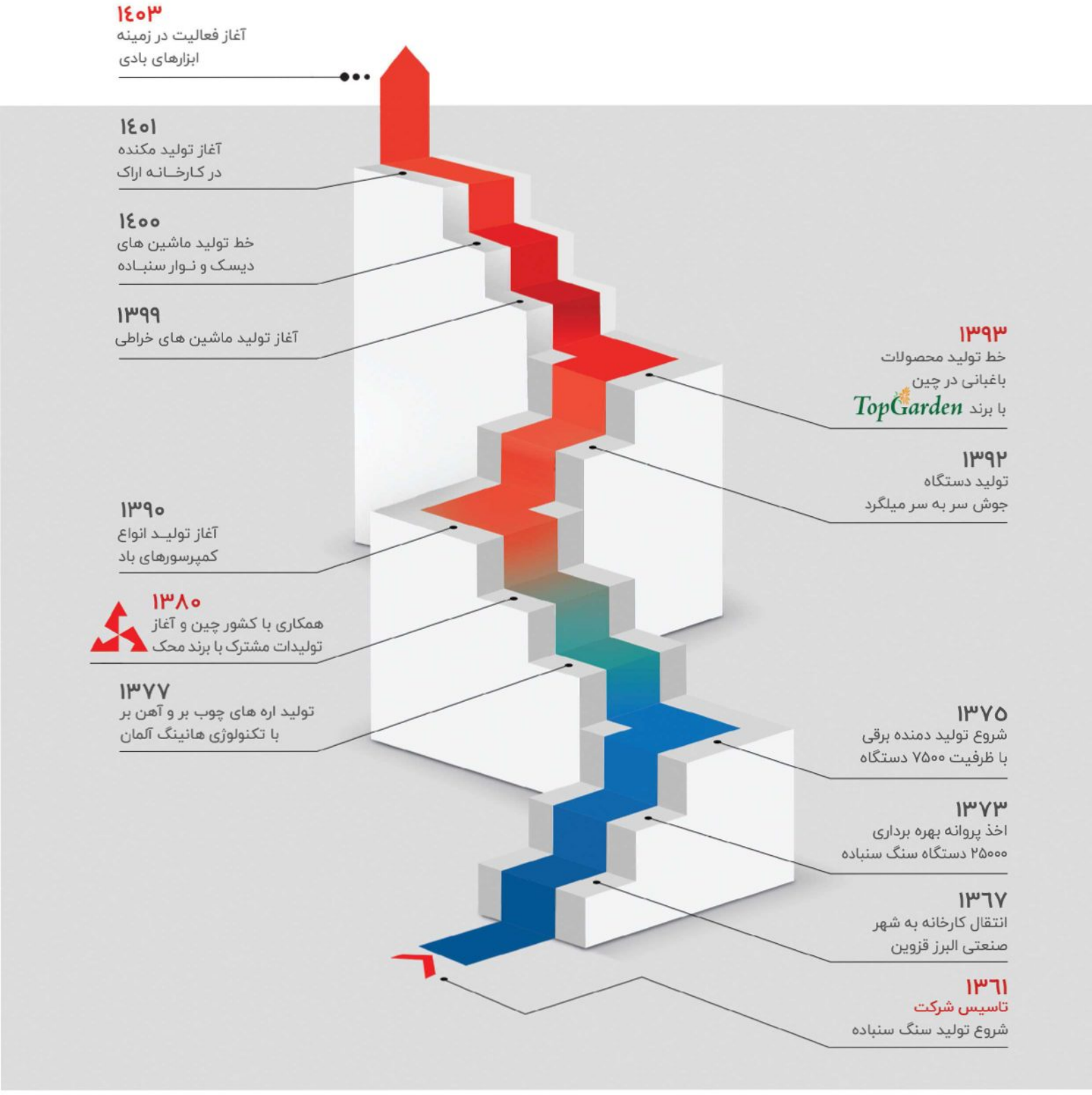

mahak POWER TOOLS

فهرست مطالب / TABLE OF CONTENTS

ابزارهای برقی
POWER TOOLS

- دریل - بتن کن 4
- چکش تخریب 12
- میکسر 15
- دریل نمونه برداری و مگنتی 18
- مینی فرز و فرز ها 22
- سنباده ها 24
- سنگ - فرز انگشتی و همه کاره 28
- اره ها 30
- دمنده - مکنده الکتریکی 34
- سشوار صنعتی 35
- پولیش 36
- اور فرز - لبه زن - رنده برقی - فرز بیسکوییتی - میخکوب 37
- پیستوله برقی - رنگ پاش 39
- ابزارهای برقی/ لوازم جانبی 41

ابزارهای شارژی
CORDLESS TOOLS

- دریل - پیچ گوشتی 47
- مینی فرز 50
- منگنه کوب 51
- اره افقی بر 52
- پولیش 53
- بتن کن - مینی اره زنجیری- ابزار حکاکی 54
- اره ها 55
- فن کارگاهی - چراغ کار 56
- ابزارهای شارژی/ لوازم جانبی 57

ابزارهای رومیزی و پایه‌دار
STATIONARY TOOLS

- ماشین سنگ سنباده - نواری و پرداخت 59
- سنباده - دیسکی - نواری - گندگی 68
- مته تیز کن 74
- ماشین پولیش و فرز خرطومی 75
- تیز کن چندکاره 75
- مینی سنگ چند کاره 75
- اره ها 76
- گندگی 90
- فرز نجاری - دم چلچله زن 91
- دمنده - مکنده برقی 93
- دریل ستونی 95
- دستگاه گوی تراش 100
- مینی خراطی - خراطی - مینی تراش 101
- پروفیل بر - کاشی بر - سنگ بر 105
- ابزارهای رومیزی و پایه دار/ لوازم جانبی 108

منگنه و میخکوب بادی

تجهیزات کارگاهی
WORKSHOP EQUIPMENT

- کارواش 113
- دستگاه جوش اینورتر 117
- بالابرها وینچ خودروئی 119
- ژنراتور اینورتر 122
- کمپرسورها 124
- رطوبت گیر -کف پاش - دمنده برقی 135
- تراز لیزری 136
- شارژر باتری - تستر باتری 137
- پایه ها 137
- منگنه و میخکوب بادی 137/1
- کیف ابزار صنعتی 137/3

ابـــزارهای باغبـــانی
GARDEN TOOLS

- اره های زنجیری 139
- خزان روب 141
- شمشاد زن 142
- داس ها 143
- چاله‌کن 146
- چمن زن ها 147
- ابزارهای باغبانی / لوازم جانبی 149

mahak
POWER TOOLS

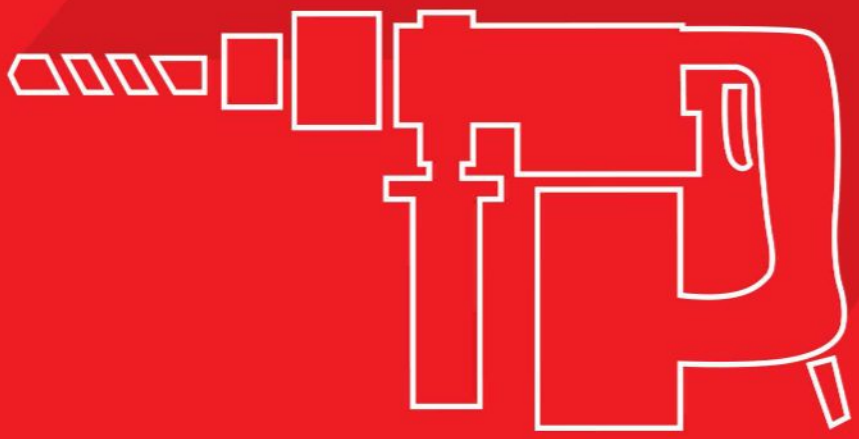

POWER TOOLS ابزارهای برقی

10

قیمت ۶۳,۸۰۰,۰۰۰ ریال



ناموجود

mm 10 دریل دستی
صنعتی / دور متغیر

ELECTRIC DRILL

DM-400 2610500

Voltage and frequency	230V 50Hz	ولتاژ و فرکانس
Power	400W	توان
Speed	0-3100r/min	سرعت
Drilling capacity	10mm	حداکثر قطر سوراخکاری
Net weight	1.5kg	وزن خالص

- حداکثر قطر سوراخکاری در استیل ۱۰ میلیمتر
- برای سوراخ کردن قطعات چوبی و فلزی
- طراحی ارگونومیک جهت راحتی کاربر - قابلیت چپگرد و راستگرد
- دارای سوییچ گازی و شاسی قفل سوئیچ
- مجهز به سیم پیچی داخلی مسی
- دارای سه نظام اتوماتیک ۱۰ میلی متر

10

قیمت ۸۸,۸۰۰,۰۰۰ ریال



ناموجود

mm 10 دریل پیچ گوشتی برقی
کم سرعت

ELECTRIC SCREWDRIVER

SDM-450 2610200

Voltage and frequency	230V 50Hz	ولتاژ و فرکانس
Power	450W	توان
Speed	0-350/0-1000r/min	سرعت
Drilling capacity	10mm	حداکثر قطر سوراخکاری
Net weight	1.5kg	وزن خالص

- حداکثر قطر سوراخکاری در استیل ۱۰ میلیمتر
- قابلیت باز و بسته کردن انواع پیچ ها و قابلیت سوراخکاری
- طراحی ارگونومیک جهت راحتی کاربر
- تنظیم سرعت با دو دور گیربکسی و دیمر- مجهز به ترکمتر ۱۹+۱
- دارای سوییچ گازی و شاسی قفل کن - قابلیت چپگرد و راستگرد
- امکان تعویض ذغال از بیرون

5

قیمت ۷۳,۸۰۰,۰۰۰ ریال



mm 10 دریل چکشی
دور متغیر

IMPACT DRILL

DM-550 2610700

Voltage and frequency	230V 50Hz	ولتاژ و فرکانس
Power	550W	توان
Speed	0-3000r/min	سرعت
Drilling capacity	10mm	حداکثر قطر سوراخکاری
Net weight	1.66kg	وزن خالص

- حداکثر قطر سوراخکاری در استیل ۱۰ میلیمتر
- برای سوراخ کردن دیوار و انواع قطعات چوبی و فلزی و سرامیکی
- طراحی ارگونومیک جهت راحتی کاربر - قابلیت چپگرد و راستگرد
- دارای سوییچ گازی و شاسی قفل سوئیچ
- دارای دسته جانبی ۳۶۰ درجه - مجهز به سیم پیچی داخلی مسی
- دارای خط کش عمق سنج جهت تعیین عمق سوراخکاری

10

قیمت ۹۳,۸۰۰,۰۰۰ ریال



mm 13 دریل چکشی
دور متغیر

IMPACT DRILL

DM-850/1 2610300

Voltage and frequency	230V 50Hz	ولتاژ و فرکانس
Power	850W	توان
Speed	0-2900r/min	سرعت
Drilling capacity	13mm	حداکثر قطر سوراخکاری
Net weight	1.96kg	وزن خالص

- حداکثر قطر سوراخکاری در استیل ۱۳ میلیمتر
- برای سوراخ کردن دیوار و انواع قطعات چوبی و فلزی و سرامیکی
- طراحی ارگونومیک جهت راحتی کاربر قابلیت چپگرد و راستگرد
- دارای سوییچ گازی و شاسی قفل سوئیچ
- دارای دسته جانبی ۳۶۰ درجه - مجهز به سیم پیچی داخلی مسی
- دارای خط کش عمق سنج جهت تعیین عمق سوراخکاری

قیمت ۱۲۰,۸۰۰,۰۰۰ ریال

10



mm 13 دریل چکشی
نیم گیربکسی / دور متغیر

IMPACT DRILL

DM-13/850S 2610600

ولتاژ و فرکانس	230V 50Hz	Voltage and frequency
توان	850W	Power
سرعت	0-2800r/min	Speed
حداکثر قطر سوراخکاری	13mm	Drilling capacity
وزن خالص	2.75kg	Net weight

- حداکثر قطر سوراخکاری در چوب ۳۰ میلیمتر - بتن ۲۰ میلیمتر - استیل ۱۳ میلیمتر
- برای سوراخ کردن دیوار و انواع قطعات چوبی و فلزی و سرامیکی
- طراحی ارگونومیک جهت راحتی کاربر قابلیت چپگرد و راستگرد
- دارای سوییچ گازی و شاسی قفل سوئیچ
- دارای دسته جانبی ۳۶۰ درجه - مجهز به سیم پیچی داخلی مسی
- دارای خط کش عمق سنج جهت تعیین عمق سوراخکاری

قیمت ۱۷۰,۸۰۰,۰۰۰ ریال

5



ناموجود

mm 13 دریل چکشی
گیربکسی / دور متغیر

IMPACT DRILL

DM-1050 2610400

ولتاژ و فرکانس	230V 50Hz	Voltage and frequency
توان	1050W	Power
سرعت	0-1000/0-2800r/min	Speed
حداکثر قطر سوراخکاری	13mm	Drilling capacity
تعداد ضربات	0-16000 0-44800/min	Impact rate
وزن خالص	3.05kg	Net weight

- حداکثر قطر سوراخکاری در چوب ۳۰ میلیمتر - بتن ۲۰ میلیمتر - استیل ۱۳ میلیمتر
- برای سوراخ کردن دیوار و انواع قطعات چوبی و فلزی و سرامیکی
- طراحی ارگونومیک جهت راحتی کاربر قابلیت چپگرد و راستگرد
- دارای سوییچ گازی و شاسی قفل سوئیچ
- دارای دسته جانبی ۳۶۰ درجه - مجهز به سیم پیچی داخلی مسی
- دارای خط کش عمق سنج جهت تعیین عمق سوراخکاری





ROTARY HAMMER

4

قیمت ۲۱۹,۸۰۰,۰۰۰ ریال

4 Functions





mm 26 دریل بتن کن

چرخشی / دور متغیر/ مته ۴ شیار و کیف

ROTARY HAMMER

HDM-26/1 2616100

Voltage and frequency	230V 50Hz	ولتاژ و فرکانس
Power	1050W	توان
Speed	0-1150r/min	سرعت
Drilling capacity	26mm	حداکثر قطر سوراخکاری
Impact rate	0-5100/min	تعداد ضربات
Impact energy	3J	انرژی ضربه ای
Net weight	3.4kg	وزن خالص

- حداکثر قطر سوراخکاری در چوب ۳۰ میلیمتر - بتن ۲۶ میلیمتر - استیل ۱۵ میلیمتر
- طراحی ارگونومیک جهت راحتی کاربر
- دارای دسته کمکی با قابلیت تنظیم زاویه
- تعویض ذغال آسان
- دارای سه نظام ۴ شیار خودکار)SDS PLUS(
- چهار حالته چکشی-چکشی چرخشی- چرخشی- تنظیم قلم
- جهت سوراخکاری بتن - مصالح ساختمانی و قابلیت تخریب
- به همراه یک عدد مته الماسه

3

قیمت ۱۹۴,۸۰۰,۰۰۰ ریال



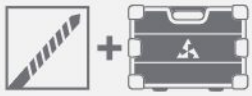

mm 28 دریل بتن کن

چرخشی / مته ۴ شیار و کیف

ROTARY HAMMER

HDM-28 2618800

Voltage and frequency	230V~/50Hz	ولتاژ و فرکانس
Power	850W	توان
Speed	700r/min	سرعت
Drilling capacity	28mm	حداکثر قطر سوراخکاری
Max Impact rates	4000/min	تعداد ضربات
Impact energy	3.5J	انرژی ضربه ای
Net weight	5kg	وزن خالص

- حداکثر قطر سوراخکاری در چوب ۳۰ میلیمتر- بتن ۲۸ میلیمتر- استیل ۱۵ میلیمتر
- طراحی ارگونومیک جهت راحتی کاربر
- دارای دسته کمکی با قابلیت تنظیم زاویه
- تعویض ذغال آسان
- دارای سه نظام ۴ شیار خودکار)SDS PLUS(
- سه حالته چکشی-چکشی چرخشی- چرخشی
- جهت سوراخکاری بتن - مصالح ساختمانی و قابلیت تخریب
- به همراه یک عدد مته الماسه

2

قیمت ۲۲۰,۸۰۰,۰۰۰ ریال





mm 28 دریل بتن کن

چرخشی / دور متغیر/ مته ۴ شیار و کیف

ROTARY HAMMER

HDM-28/1 2616000

Voltage and frequency	230V~/50Hz	ولتاژ و فرکانس
Power	1300W	توان
Speed	850r/min	سرعت
Drilling capacity	28mm	حداکثر قطر سوراخکاری
Max Impact rates	4200/min	تعداد ضربات
Impact energy	4.8J	انرژی ضربه ای
Net weight	4.8kg	وزن خالص

- حداکثر قطر سوراخکاری در چوب ۳۰ میلیمتر- بتن ۲۸ میلیمتر- استیل ۱۵ میلیمتر
- طراحی ارگونومیک جهت راحتی کاربر
- دارای دسته کمکی با قابلیت تنظیم زاویه
- تعویض ذغال آسان
- دارای سه نظام ۴ شیار خودکار)SDS PLUS(
- سه حالته چکشی-چکشی چرخشی- چرخشی
- جهت سوراخکاری بتن - مصالح ساختمانی و قابلیت تخریب
- به همراه یک عدد مته الماسه و دو عدد قلم

2

قیمت ۳۴۴,۸۰۰,۰۰۰ ریال

4 Functions





دریل بتن کن mm 32
چرخشی / دور متغیر / با کیف و قلم

ROTARY HAMMER

HDM-324H 2616200

Voltage and frequency	230V 50Hz	ولتاژ و فرکانس
Power	950W	توان
Speed	375-750r/min	سرعت
Drilling capacity	32mm	حداکثر قطر سوراخکاری
Impact rates	2190-4380/min	تعداد ضربات
Impact energy	7J	انرژی ضربه ای
Net weight	5.9kg	وزن خالص

- چهار شیار SDS PLUS
- ظاهر زیبا و قدرت ضربه زیاد
- طراحی ارگونومیک جهت راحتی کاربر
- دارای سوئیچ گازی
- دارای دسته کمکی با قابلیت تنظیم زاویه - ضد لرزش
- دوعدد قلم (نوک پهن و نوک تیز)
- به همراه مته
- مجهز به گیربکس گیربس خور

2

قیمت ۴۵۴,۸۰۰,۰۰۰ ریال



دریل بتن کن mm 40
چرخشی / دور متغیر / با کیف و قلم

ROTARY HAMMER

HDM-40H 2616400

Voltage and frequency	230V 50Hz	ولتاژ و فرکانس
Power	1200W	توان
Speed	300-550r/min	سرعت
Drilling capacity	40mm	حداکثر قطر سوراخکاری
Impact rates	1750-3500/min	تعداد ضربات
Impact energy	10J	انرژی ضربه ای
Net weight	7.8kg	وزن خالص

- پنج شیار SDS MAX
- ظاهر زیبا و قدرت ضربه زیاد
- طراحی ارگونومیک جهت راحتی کاربر
- دارای سوئیچ گازی
- دارای دسته کمکی با قابلیت تنظیم زاویه - ضد لرزش
- دوعدد قلم (نوک پهن و نوک تیز)
- به همراه مته
- مجهز به گیربکس گیربس خور



DEMOLITION HAMMER

1

قیمت ۶۶۸,۸۰۰,۰۰۰ ریال



mm 50 دریل بتن کن

چرخشی / دور متغیر/ مته ۵ شیار و کیف

ROTARY HAMMER

HDM-50 2615900

Voltage and frequency	230V 50Hz	ولتاژ و فرکانس
Power	1600W	توان
No-load speed	175-350r/min	سرعت
Drilling capacity	50mm	حداکثر قطر سوراخکاری
Impact rate	2300/min	تعداد ضربات
Impact energy	25J	انرژی ضربه‌ای
Net weight	11.5kg	وزن خالص

- پنج شیار (SDS-MAX)
- برای سوراخ کردن دیوار و انواع قطعات چوبی و فلزی و سرامیکی
- طراحی ارگونومیک جهت راحتی کاربر- قابلیت چپگرد و راستگرد
- دارای سوییچ گازی بزرگ برای راحتی کار
- حداکثر قطر سوراخکاری در بتن ۵۰ میلیمتر
- دارای موتور قدرتمند با طراحی ضد گرد و غبار
- دارای سیستم ضد لرزش
- امکان تنظیم زاویه قلم تخت در ۱۶ حالت
- مجهز به گیربکس گیریس خور

3

قیمت ۲۴۳,۸۰۰,۰۰۰ ریال



چکش تخریب Kg 6
با کیف و قلم

DEMOLITION HAMMER

DEH-1050 2616600

Voltage and frequency	230V 50Hz	ولتاژ و فرکانس
Power	1050W	توان
Impact rate	3000/min	تعداد ضربات
Impact energy	12J	انرژی ضربه‌ای
Net weight	6kg	وزن خالص

- شش گوش (SDS-HEX)
- طراحی ارگونومیک جهت راحتی کاربر
- مناسب برای تخریب زمین و بتن
- دارای بدنه مقاوم و موتور قدرتمند
- ساخته شده از مواد اولیه با کیفیت
- به همراه قلم نوک تیز و تخت
- قفل سوئیچ
- سیستم گیربکس گریس خور

1

قیمت ۴۷۷,۸۰۰,۰۰۰ ریال



NEW !

چکش تخریب Kg 11
با کیف و قلم

DEMOLITION HAMMER

DEH-1750 2615600

Voltage and frequency	230V 50Hz	ولتاژ و فرکانس
Power	1700W	توان
Impact rate	200-2100/min	تعداد ضربات
Impact energy	45J	انرژی ضربه‌ای
Net weight	11kg	وزن خالص

- پنج شیار (SDS-MAX)
- طراحی ارگونومیک جهت راحتی کاربر
- مناسب برای تخریب زمین و بتن
- دارای بدنه مقاوم و موتور قدرتمند
- ساخته شده از مواد اولیه با کیفیت
- به همراه قلم نوک تیز و تخت
- سوئیچ دور متغیر
- سیستم گیربکس گریس خور

1

قیمت ۵۲۰,۸۰۰,۰۰۰ ریال



چکش تخریب
با کیف و قلم
Kg 14

DEMOLITION HAMMER

DEH-1700D 2615700

Voltage and frequency	230V 50Hz	ولتاژ و فرکانس
Power	1700W	توان
Impact rate	1900/min	تعداد ضربات
Impact energy	55J	انرژی ضربه‌ای
Net weight	14kg	وزن خالص

- شش گوش (SDS-HEX)
- طراحی ارگونومیک جهت راحتی کاربر
- مناسب برای تخریب زمین و بتن
- دارای بدنه مقاوم و موتور قدرتمند
- ساخته شده از مواد اولیه با کیفیت
- به همراه قلم نوک تیز و تخت
- قفل سوئیچ

1

قیمت ۴۲۴,۸۰۰,۰۰۰ ریال



چکش تخریب
با کیف و قلم
Kg 15

DEMOLITION HAMMER

DEH-1800F 2616300

Voltage and frequency	230V 50Hz	ولتاژ و فرکانس
Power	1800W	توان
Impact energy	48J	انرژی ضربه‌ای
Impact rate	2000/min	تعداد ضربات
Net weight	15kg	وزن خالص

- شش گوش (SDS-HEX)
- طراحی ارگونومیک برای راحتی کاربر
- مناسب برای تخریب زمین و بتن
- دارای بدنه مقاوم و موتور قدرتمند
- ساخته شده از مواد اولیه با کیفیت
- به همراه قلم نوک تیز و تخت
- قفل سوئیچ

1

قیمت ۵۷۵,۸۰۰,۰۰۰ ریال



چکش تخریب با کیف و قلم 16 Kg

DEMOLITION HAMMER

DEH-2000L 2616700

Voltage and frequency	230V 50Hz	ولتاژ و فرکانس
Power	2000W	توان
Impact energy	55J	انرژی ضربه‌ای
Impact rate	1500/min	تعداد ضربات
Net weight	16kg	وزن خالص

- شش گوش (SDS-HEX)
- ظاهر زیبا و قدرت ضربه فوق العاده ۵۵ ژول
- طراحی ارگونومیک برای راحتی کاربر
- مناسب برای تخریب زمین و بتن
- به همراه قلم نوک تیز و تخت
- به همراه کیف چرخ دار جهت حمل آسان
- دارای بدنه مقاوم و موتور قدرتمند ۲۰۰۰ وات

1

قیمت ۱,۰۶۳,۸۰۰,۰۰۰ ریال



چکش تخریب با کیف و قلم 23 Kg

DEMOLITION HAMMER

DEH-2150 2615800

Voltage and frequency	230V 50Hz	ولتاژ و فرکانس
Power	2100W	توان
Impact energy	85J	انرژی ضربه‌ای
Impact rate	1650/min	تعداد ضربات
Net weight	23kg	وزن خالص

- شش گوش (SDS-HEX)
- ظاهر زیبا و قدرت ضربه فوق العاده ۸۵ ژول
- طراحی ارگونومیک جهت راحتی کاربر
- مناسب برای تخریب زمین و بتن
- بهمراه یک عدد قلم نوک پهن و یک عدد قلم نوک تیز
- به همراه چرخ دار جهت حمل آسان
- دارای بدنه مقاوم و موتور قدرتمند ۲۱۰۰ ولت

4

قیمت ۲۴۶,۸۰۰,۰۰۰ ریال



دریل میکسر دور متغیر

با کیف و پدل

ELECTRIC MIXER

DMX-1100/1 2677900

Voltage and frequency	230V 50Hz	ولتاژ و فرکانس
Power	1100W	توان
Speed	0-580r/min	سرعت
Paddle diameter	120mm	قطر پدل
Net weight	4.5kg	وزن خالص

- دور متغیر و دارای دکمه نگهدارنده میکس دائم
- طراحی پیشرفته خروجی هوا برای بالا بردن راندمان دستگاه
- دارای شفت ۱/۲ با ارتباط مستقیم به سه نظام
- دارای سیستم کلاچ استارت آرام
- رزوه محور جهت بستن ابزار همزن M14×2mm
- دارای سه نظام به همراه دستگاه

2

قیمت ۳۰۱,۸۰۰,۰۰۰ ریال



میکسر گیربکسی دور متغیر

با کیف و پدل

ELECTRIC MIXER

MX-1400 2678000

Voltage and frequency	230V 50Hz	ولتاژ و فرکانس
Power	1400W	توان
Speed	0-480 0-800r/min	سرعت
Paddle diameter	140mm	قطر پدل
Net weight	6kg	وزن خالص

- دور متغیر و دارای دکمه نگهدارنده میکس دائم
- طراحی ارگونومیک برای راحتی کاربر
- گریپ نرم در ۴ طرف دسته
- دارای سوییچ سرعت ۱ و ۲
- دارای سیستم کلاچ استارت آرام
- رزوه محور جهت بستن ابزار همزن M14×2mm

2

قیمت ۳۰۳,۸۰۰,۰۰۰ ریال



میکسر گیربکسی برقی
دور متغیر

ELECTRIC MIXER

DMX-1600/1 2678300

Voltage and frequency	230V 50Hz	ولتاژ و فرکانس
Power	1600W	توان
Speed	180-480 300-750 r/min	سرعت
Paddle diameter	140,160mm	قطر پدل
Net weight	6kg	وزن خالص

- دور متغیر و دارای دکمه نگهدارنده میکس دائم
- طراحی پیشرفته خروجی هوا برای بالا بردن راندمان دستگاه
- دارای سیستم کلاچ استارت آرام
- رزوه محور جهت بستن ابزار همزن M14×2mm
- دارای سوییچ سرعت ۱ و ۲
- مجهز به سیستم کانستانت پاور جهت تثبیت سرعت در هنگام باردهی

2

قیمت ۳۹۵,۸۰۰,۰۰۰ ریال



میکسر گیربکسی برقی
دور متغیر

ELECTRIC MIXER

MX-2000 2678400

Voltage and frequency	230V 50Hz	ولتاژ و فرکانس
Power	2000W	توان
Speed	200-480 300-750 r/min	سرعت
Paddle diameter	160mm	قطر پدل
Net weight	6.75kg	وزن خالص

- دور متغیر و دارای دکمه نگهدارنده میکس دائم
- طراحی ارگونومیک برای راحتی کاربر
- گریپ نرم در ۴ طرف دسته
- دارای سوییچ سرعت ۱ و ۲
- دارای سیستم کلاچ استارت آرام
- رزوه محور جهت بستن ابزار همزن M14×2mm



همزن میکسر
رو به بالا
mm 120/140/160

MIXER PADDLE

52-PM1

Dimensions / ابعاد	Price / قیمت (ریال)	Item Code / کد
120mm	۲۵,۰۰۰,۰۰۰	1917100 code
140mm	۲۷,۴۰۰,۰۰۰	1917300 code
160mm	۲۹,۸۰۰,۰۰۰	1917500 code



همزن میکسر
رو به بالا و پایین
mm 120

Dimensions / ابعاد	Price / قیمت (ریال)	Item Code / کد
120mm	۴۲,۵۰۰,۰۰۰	1917700 code

Professional

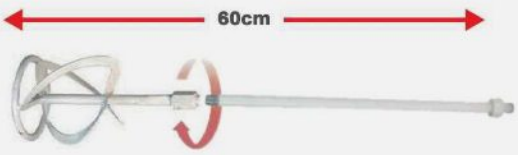

همزن میکسر
رو به پایین
mm 120/140/160

MIXER PADDLE

SP-PM3

Dimensions / ابعاد	Price / قیمت	Item Code / کد
120mm	۲۵,۰۰۰,۰۰۰	1917200 code
140mm	۲۷,۴۰۰,۰۰۰	1917400 code
160mm	۲۹,۸۰۰,۰۰۰	1917600 code

1

قیمت ۴۳۹,۸۰۰,۰۰۰ ریال



ناموجود

میکسر گیربکسی دور متغیر
با دو پدل

ELECTRIC MIXER

MX-1602 2678200

Voltage and frequency	230V 50Hz	ولتاژ و فرکانس
Power	1600W	توان
Speed	200-480 300-750r/min	سرعت
Paddle diameter	120mm	قطر پدل
Net weight	8.5kg	وزن خالص

- طراحی ارگونومیک برای راحتی کاربر
- دارای سیستم کلاچ استارت آرام
- دور متغیر و دارای دکمه نگهدارنده میکس دائم
- دارای سوئیچ تغییر سرعت او۲
- سیستم نصب سریع پدل (HEX 13)
- چراغ نشانگر اضافه بار و تعویض ذغال
- دارای دسته فولادی جهت استحکام بیشتر

1

قیمت ۱,۲۹۲,۸۰۰,۰۰۰ ریال



دریل نمونه برداری مهندسی سه دور
دور متغیر / خشک و تر / با پایه
mm 110

DIAMOND CORE DRILL

DCD-1380 1432100

Voltage and frequency	230V 50Hz	ولتاژ و فرکانس
Power	1500W	توان
Max speed	880/1990/3960r/min	حداکثر سرعت
Drilling capacity	110mm	حداکثر قطر سوراخکاری
Net weight	18kg	وزن خالص

- عمق سوراخکاری 420mm
- مشخصات پیچ ابزارگیر: قطر شفت 1.1/4 inch- گام دنده 7/inch
- ظرفیت سوراخکاری در دورهای مختلف (۳۸-۶۳/۸-۶۳/۳۸-۱۱۰-۶۳) میلیمتر
- نمونه برداری در مصالح مختلف مانند بتن-آجر-آسفالت- سنگ مرمر و سایر مصالح
- مجهز به گیربکس با سه دور مختلف
- قابلیت کار به صورت خشک و تر
- دارای دسته مخصوص برای حرکت آسان مته
- قابلیت استفاده بر روی زمین و دیوار (سوراخ عمودی و افقی)

1

قیمت ۱,۷۱۰,۸۰۰,۰۰۰ ریال



دریل نمونه برداری مهندسی
خشک و تر / با پایه
mm 205

DIAMOND CORE DRILL

DCD-3205 1432200

Voltage and frequency	230V 50Hz	ولتاژ و فرکانس
Power	2500W	توان
Speed	700r/min	سرعت
Drilling capacity	205mm	حداکثر قطر سوراخکاری
Net weight	20kg	وزن خالص

- عمق سوراخکاری 420mm
- بهترین سایز 100-205 mm
- مشخصات پیچ ابزارگیر: قطر شفت 1.1/4 inch گام دنده 7/inch
- ظرفیت سوراخکاری در قطر بالا
- نمونه برداری در مصالح مختلف مانند بتن-آجر-آسفالت- سنگ مرمر و سایر مصالح
- مجهز به گیربکس پرقدرت - قابلیت کار به صورت خشک و تر
- دارای دسته مخصوص برای حرکت آسان مته
- قابلیت استفاده بر روی زمین و دیوار (سوراخ عمودی و افقی)



DIAMOND CORE DRILL

1

قیمت ۳,۲۶۸,۸۰۰,۰۰۰ ریال



دریل نمونه برداری مهندسی
خشک و تر / با پایه قایل تنظیم

mm 260

DIAMOND CORE DRILL

DCD-20260 1432400

Voltage and frequency	230V 50Hz	ولتاژ و فرکانس
Power	3500W	توان
Speed	500r/min	سرعت
Drilling capacity	260mm	حداکثر قطر سوراخکاری
Net weight	25kg	وزن خالص

- بهترین سایز 180-260mm عمق سوراخکاری 420mm
- مشخصات پیچ ابزارگیر: Out 1.1/4 inch & in 1/2 inch
- قابلیت سوراخکاری در قطر بالا
- نمونه برداری در مصالح مختلف مانند بتن-آجر-آسفالت- سنگ مرمر و سایر مصالح
- مجهز به گیربکس پر قدرت - قابلیت کار به صورت خشک و تر
- دارای دسته مخصوص برای حرکت آسان مته
- قابلیت استفاده بر روی زمین و دیوار (سوراخ عمودی و افقی)
- دارای پایه با قابلیت سوراخ کاری ۴۵ درجه

۱

قیمت ۱,۲۸۰,۸۰۰,۰۰۰ ریال





دریل مگنتی با کیف 42 mm

MAGNETIC DRILL

MD-352 1430700

Voltage and frequency	230V 50Hz	ولتاژ و فرکانس
Power	1200W	توان
Speed	450r/min	سرعت
Hole drilling capacity	42mm	ظرفیت سوراخ کاری با فرز
Twist drilling capacity	13mm	ظرفیت سوراخ کاری با مته
Net weight	19.5kg	وزن خالص

- برای سوراخکاری دقیق بر روی سطوح فلزی
- به همراه سه نظام تا مته ۱۳ میلیمتر
- ظرفیت سوراخکاری با فرز تا ۴۲ میلیمتر
- ظرفیت نیروی جاذبه مگنت ۱۲۰۰۰ نیوتن
- حداکثر جابجایی ۱۰۰ میلیمتر

۱

قیمت ۱,۳۲۰,۸۰۰,۰۰۰ ریال





دریل مگنتی با کیف 50 mm

MAGNETIC DRILL

MD-5030 1430900

Voltage and frequency	230V 50Hz	ولتاژ و فرکانس
Power	1800W	توان
Speed	200-500r/min	سرعت
Hole drilling capacity	12-55mm	ظرفیت سوراخ کاری با فرز
Twist drilling capacity	32mm	ظرفیت سوراخ کاری با مته
Net weight	32kg	وزن خالص

- سرعت متغیر قابل تنظیم با دیمر در ۶ حالت
- نیروی جذب مگنت ۱۵۰۰۰ نیوتن
- حداکثر جابجایی محور ۱۹۰ میلیمتر
- حداقل ضخامت ورق ۱۰ میلیمتر
- سایز مناسب فرز ۵۰ میلیمتر

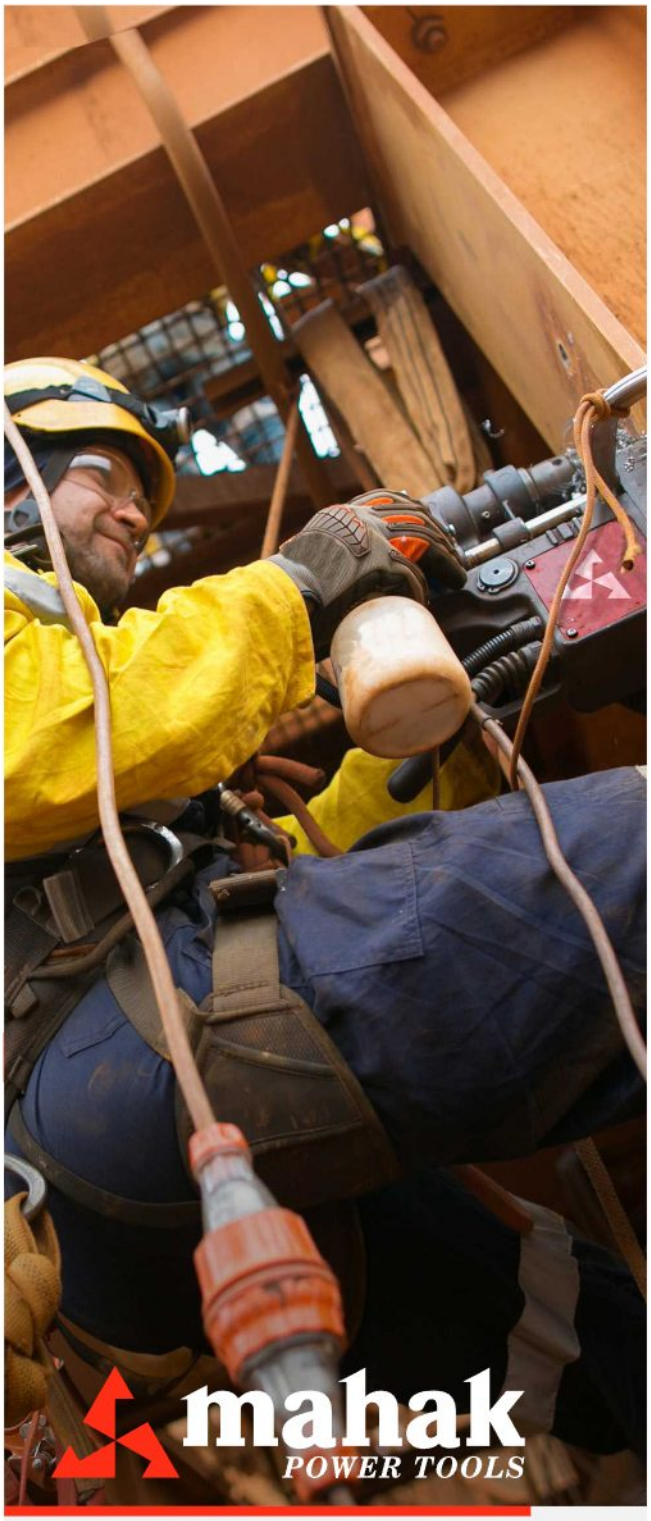

MAGNETIC DRILL

۱

قیمت ۱,۸۰۷,۸۰۰,۰۰۰ ریال



mm 50 دریل قلاویز مگنتی با کیف

MAGNETIC DRILL & TAPING

MD-5030T 1430800

Voltage and frequency	230V 50Hz	ولتاژ و فرکانس
Power	1800 W	توان
Speed	200-500r/min	سرعت
Hole drilling capacity	12-55mm	ظرفیت سوراخ کاری با فرز
Twist drilling capacity	32mm	ظرفیت سوراخ کاری با مته
Threading capacity	M6-M22	ظرفیت قلاویزکاری
Net weight	32kg	وزن خالص

- سرعت متغیر قابل تنظیم با دیمر در ۶ حالت
- سه نظام ۱۶-۳ میلیمتر به همراه دستگاه
- نیروی جذب مگنت ۱۵۰۰۰ نیوتن
- حداکثر جابجایی محور ۱۹۰ میلیمتر
- حداقل ضخمات ورق ۱۰ میلیمتر
- سایز مناسب فرز ۵۰ میلیمتر
- ظرفیت قلاویزکاری M6-M22

6

قیمت ۸۱,۸۰۰,۰۰۰ ریال



mm 115 مینی فرز حرفه‌ای

ANGLE GRINDER

AG-115/600 — 2627800

Voltage and frequency	230V 50Hz	ولتاژ و فرکانس
Power	600W	توان
Speed	12000r/min	سرعت
Disk diameter	115mm	قطر دیسک
Net weight	2.08kg	وزن خالص

- قابلیت نصب دسته کمکی در سه جهت مختلف
- مناسب برای برش فلزات و پرداخت فلزات
- مجهز به شاسی قفل کن برای تعویض صفحه
- طراحی ارگونومیک جهت راحتی کاربر
- طراحی شده جهت مصارف صنعتی و حرفه‌ای
- مناسب جهت کار با ژنراتور
- مجهز شده به قفل سوییچ

6

قیمت ۸۴,۸۰۰,۰۰۰ ریال



mm 115 مینی فرز حرفه‌ای

ANGLE GRINDER

AG-115/820 — 2627900

Voltage and frequency	230V 50Hz	ولتاژ و فرکانس
Power	850W	توان
Speed	12000r/min	سرعت
Disk diameter	115mm	قطر دیسک
Net weight	2.48kg	وزن خالص

- قابلیت نصب دسته کمکی در سه جهت مختلف
- مناسب برای برش فلزات و پرداخت فلزات
- مجهز به شاسی قفل کن برای تعویض صفحه
- طراحی ارگونومیک جهت راحتی کاربر
- طراحی شده جهت مصارف صنعتی و حرفه‌ای
- مجهز شده به قفل سوییچ

6

قیمت ۱۱۳,۸۰۰,۰۰۰ ریال



mm 125 میدی فرز حرفه‌ای

دور متغیر / دسته بلند

ANGLE GRINDER

AG-125VS — 2627700

Voltage and frequency	230V 50Hz	ولتاژ و فرکانس
Power	1200W	توان
Speed	4000-12000r/min	سرعت
Disk diameter	125mm	قطر دیسک
Net weight	2.75kg	وزن خالص

- قابلیت نصب دسته کمکی در سه جهت مختلف
- مناسب برای برش فلزات و پرداخت فلزات
- مجهز به شاسی قفل کن برای تعویض صفحه
- طراحی ارگونومیک جهت راحتی کاربر
- طراحی شده جهت مصارف صنعتی و حرفه‌ای
- مجهز به ولوم تغییر سرعت

6

قیمت ۱۲۱,۸۰۰,۰۰۰ ریال

کانستانت پاور



ناموجود

mm 115 مینی فرز صنعتی

دور متغیر

ANGLE GRINDER

AG-115VK — 2628200

Voltage and frequency	230V 50Hz	ولتاژ و فرکانس
Power	1100W	توان
Speed	4000-12000r/min	سرعت
Disk diameter	115mm	قطر دیسک
Net weight	2.60kg	وزن خالص

- کانستانت پاور (دور پایدار در هنگام کار)
- پرقدرت - قابلیت کار با یک دست - مجهز شده به قفل سوییچ
- قابلیت نصب دسته کمکی در سه جهت مختلف
- مناسب برای برش سنگ و فلزات و پرداخت فلزات
- مجهز به شاسی قفل کن برای تعویض صفحه
- طراحی ارگونومیک جهت راحتی کاربر
- طراحی شده جهت مصارف صنعتی و حرفه‌ای

2

قیمت ۲۵۴,۸۰۰,۰۰۰ ریال



فرز آهنگری حرفه‌ای
با کیف
mm 180

ناموجود

ANGLE GRINDER

AG-180/2350 2628000

Voltage and frequency	230V 50Hz	ولتاژ و فرکانس
Power	2350W	توان
Speed	8500r/min	سرعت
Disk diameter	180mm	قطر دیسک
Net weight	5.9kg	وزن خالص

- قابلیت نصب دسته کمکی در سه جهت مختلف
- مناسب برای برش فلزات
- قابلیت چرخش دسته در سه جهت مختلف
- مجهز به شاسی قفل کن برای تعویض صفحه
- طراحی ارگونومیک جهت راحتی کاربر
- طراحی شده جهت مصارف صنعتی و حرفه‌ای

2

قیمت ۲۵۷,۸۰۰,۰۰۰ ریال



فرز سنگبری حرفه‌ای
با کیف
mm 230

ANGLE GRINDER

AG-230/2350 2628100

Voltage and frequency	230V 50Hz	ولتاژ و فرکانس
Power	2350W	توان
Speed	6500r/min	سرعت
Disk diameter	230mm	قطر دیسک
Net weight	6kg	وزن خالص

- قابلیت نصب دسته کمکی در سه جهت مختلف
- مناسب برای برش فلزات
- قابلیت چرخش دسته در سه جهت مختلف
- مجهز به شاسی قفل کن برای تعویض صفحه
- طراحی ارگونومیک جهت راحتی کاربر
- طراحی شده جهت مصارف صنعتی و حرفه‌ای

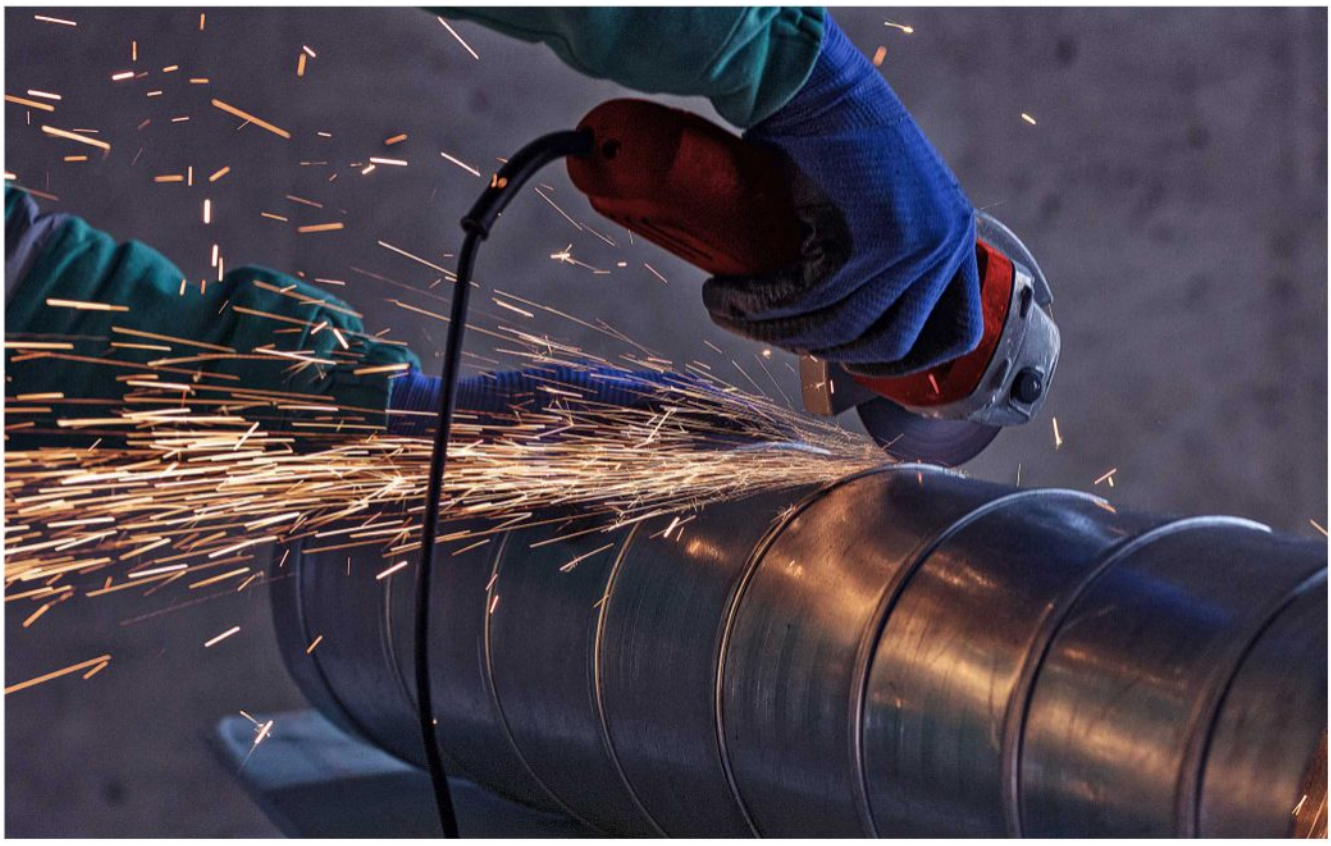

8

قیمت ۷۱,۸۰۰,۰۰۰ ریال



سنباده لرزان
اوربیتالی

ORBITAL SANDER

OS-200 2647900

Voltage and frequency	230v 50Hz	ولتاژ و فرکانس
Power	200W	توان
Speed	14000r/min	سرعت
Vibration radius	1.5mm	شعاع ارتعاش
Sandpaper size	110 × 135mm	ابعاد سنباده
Plate size	110 × 100mm	ابعاد صفحه
Net weight	1.2kg	وزن خالص

- مناسب برای سطوح مختلف
- طراحی ارگونومیک جهت راحتی کاربر
- با عملکرد لرزشی (اوربیتالی)
- مناسب جهت سنباده کاری با مش نرم و زبر
- تعویض آسان سنباده - نصب ساده از طریق گیره
- دارای کلید ضد گرد و غبار

10

قیمت ۹۴,۸۰۰,۰۰۰ ریال



سنباده لرزان
اوربیتالی

ORBITAL SANDER

OS-210 2647800

Voltage and frequency	230v 50Hz	ولتاژ و فرکانس
Power	210W	توان
Speed	12000r/min	سرعت
Vibration radius	1.4mm	شعاع ارتعاش
Sandpaper size	114 × 140mm	ابعاد سنباده
Plate size	114 × 105mm	ابعاد صفحه
Net weight	1.4kg	وزن خالص

- مناسب برای سطوح مختلف
- طراحی ارگونومیک جهت راحتی کاربر
- با عملکرد لرزشی (اوربیتالی)
- مناسب جهت سنباده کاری با مش نرم و زبر
- تعویض آسان سنباده - نصب ساده از طریق گیره
- دارای کلید ضد گرد و غبار

8

قیمت ۱۲۱,۸۰۰,۰۰۰ ریال



mm 123 سنباده لرزان
چرخشی / اوربیتالی / دور متغیر

ORBITAL SANDER

OS-300 2647600

Voltage and frequency	230V 50Hz	ولتاژ و فرکانس
Power	300W	توان
Speed	4000-12000r/min	سرعت
Vibration radius	2.5mm	شعاع ارتعاش
Disk diameter	123mm	سایز دیسک
Net weight	2kg	وزن خالص

- مناسب برای سطوح مختلف
- طراحی ارگونومیک جهت راحتی کاربر
- با دو عملکرد چرخشی و لرزشی همزمان (اوربیتالی)
- صفحه محکم و گرد برای کاربردی های مختلف
- مناسب جهت سنباده کاری با مش نرم و زبر
- قابلیت تنظیم سرعت (دور متغیر) تعویض آسان سنباده
- ضد لرزش - دارای مخزن جمع آوری گرد غبار

6

قیمت ۱۶۱,۸۰۰,۰۰۰ ریال



mm 150 سنباده لرزان
چرخشی / اوربیتالی / دور متغیر

ORBITAL SANDER

OS-400 2648100

Voltage and frequency	230V 50Hz	ولتاژ و فرکانس
Power	400W	توان
Speed	4000-13000r/min	سرعت
Disk diameter	150mm	سایز دیسک
Net weight	2.44kg	وزن خالص

- مناسب برای سطوح مختلف
- طراحی ارگونومیک جهت راحتی کاربر
- با دو عملکرد چرخشی و لرزشی همزمان (اوربیتالی)
- صفحه محکم و گرد برای کاربردهای مختلف
- مناسب جهت سنباده کاری با مش نرم و زبر
- قابلیت تنظیم سرعت (دور متغیر) - تعویض آسان سنباده
- ضدلرزش - دارای مخزن جمع آوری گرد و غبار

4

قیمت ۱۴۴,۸۰۰,۰۰۰ ریال



سنباده لرزان ۳ کاره

اوربیتالی / دور متغیر / با لوازم جانبی

MULTI- FUNCTION SANDER

MFS-200 2648000

Voltage and frequency	230V 50Hz	ولتاژ و فرکانس
Power	200W	توان
Speed	7000-11000r/min	سرعت
Orbit diameter	1.5mm	قطر ارتعاش
Net weight	1.95kg	وزن خالص

- مناسب جهت سنباده کاری سطوح مختلف
- دارای طراحی ارگونومیک جهت راحتی کاربر
- مناسب جهت سنباده کاری با مش نرم و زبر
- تعویض آسان سنباده
- ابعاد صفحه گرد ۱۲۵ میلیمتر-صفحه مثلثی 150×150×100mm
- ابعاد صفحه مستطیل 200×100mm
- دارای مخزن جمع آوری گرد و غبار

4

قیمت ۱۴۳,۸۰۰,۰۰۰ ریال



تیز کن مغار و فرز نجاری

دور متغیر





MULTI- FUNCTION SANDER

MFG-40 2649200

Voltage and frequency	230V 50Hz	ولتاژ و فرکانس
Power	12V 40W	توان
Speed	0-5000r/min	سرعت
Amper	5A	آمپر
Net weight	1.73kg	وزن خالص

- سنباده زن چند منظوره
- طراحی ارگونومیک جهت راحتی کاربر
- با سری های مختلف
- مناسب جهت سنباده کاری با مش نرم و زبر
- تعویض آسان سنباده
- دارای چندین عدد سنباده با مش های مختلف
- مناسب برای سنباده زنی - لایه برداری و پرداخت سطوح مختلف
- قابل استفاده برای تیز کردن ابزارآلات مختلف از جمله مغار و فرز نجاری

4

قیمت ۱۵۵,۸۰۰,۰۰۰ ریال



سنباده تسمه‌ای

دور متغیر

BELT SANDER

BS-400 1106400

Voltage and frequency	230V 50Hz	ولتاژ و فرکانس
Power	400W	توان
Speed	1070-1650r/min	سرعت
Belt diameter	8 and 13mm	عرض سنباده
Net weight	2.4kg	وزن خالص

- مناسب جهت سنباده کاری سطوح مختلف مخصوصا سطوح با دسترسی سخت
- تعویض ساده نوار سنباده
- عملکرد چرخشی بدون لرزش
- وزن سبک و کنترل آسان
- دارای سه ابزار راهنمای متفاوت برای کاربردهای مختلف
- کیسه جمع آوری گرد و غبار به همراه کیف BMC
- به همراه ۵ عدد نوار ۸ میلیمتری و ۵ عدد نوار ۱۳ میلیمتری

4

قیمت ۲۴۳,۸۰۰,۰۰۰ ریال



سنباده زن دیواری

mm 215

دور متغیر / بی نیاز از جارو برقی و مکنده

DRYWALL SANDER

DWS-215 2647700

Voltage and frequency	230V 50Hz	ولتاژ و فرکانس
Power	1280W	توان
Speed	1400-2600r/min	سرعت
Disk diameter	215mm	قطر صفحه سنباده
Net weight	3.17kg	وزن خالص

- مناسب جهت سنباده زنی دیوار با قدرت بالا
- دارای گیربکس جهت کاهش دورموتور و افزایش قدرت
- قابلیت تنظیم سرعت (دور متغیر) دارای لوله خرطومی گرد و خاک
- دارای دسته جانبی برای تسلط بیشتر کاربر
- دارای کیسه ی پارچه ای گرد و غبار
- دارای ۶ برگ سنباده با مش های متفاوت
- مجهز به نور ال ای دی جهت کار در محیط تاریک

2

قیمت ۴۷۶,۸۰۰,۰۰۰ ریال



mm 225 سنباده زن دیواری

دور متغیر / نیازمند جارو برقی و مکنده / به همراه کیف

DRYWALL SANDER

DWS-230D 2648200

Voltage and frequency	230V 50Hz	ولتاژ و فرکانس
Power	710W	توان
Speed	600-1500r/min	سرعت
Disk diameter	225mm	قطر دیسک
Net weight	3.4kg	وزن خالص

- طول دستگاه ۱۲۰ تا ۱۸۰ سانتیمتر
- مناسب جهت سنباده زنی دیوار و سقف
- دارای گیربکس جهت کاهش دورموتور و افزایش قدرت
- قابلیت تنظیم سرعت (دور متغیر)
- دارای دسته بلند قابل کار تا ارتفاع ۳/۵ متر
- مجهز به خروجی خرطومی برای اتصال به مکنده
- به همراه سنباده با مش های متفاوت

2

قیمت ۸۱۷,۸۰۰,۰۰۰ ریال



mm 225 سنباده زن دیواری

دور متغیر / به همراه مکنده DC-100/ به همراه کیف

DRYWALL SANDER

DWS-230D+DC-100 2648400

Voltage and frequency	230V 50Hz	ولتاژ و فرکانس
Power	710W	توان
Speed	600-1500r/min	سرعت
Disk diameter	225mm	قطر دیسک
Net weight	3.4kg	وزن خالص

- طول دستگاه ۱۲۰ تا ۱۸۰ سانتیمتر
- مناسب جهت سنباده زنی دیوار و سقف
- دارای گیربکس جهت کاهش دورموتور و افزایش قدرت
- قابلیت تنظیم سرعت (دور متغیر)
- دارای دسته بلند قابل کار تا ارتفاع ۳/۵ متر
- مجهز به خروجی خرطومی برای اتصال به مکنده
- به همراه سنباده با مش های متفاوت

1

قیمت ۴۶۱,۸۰۰,۰۰۰ ریال

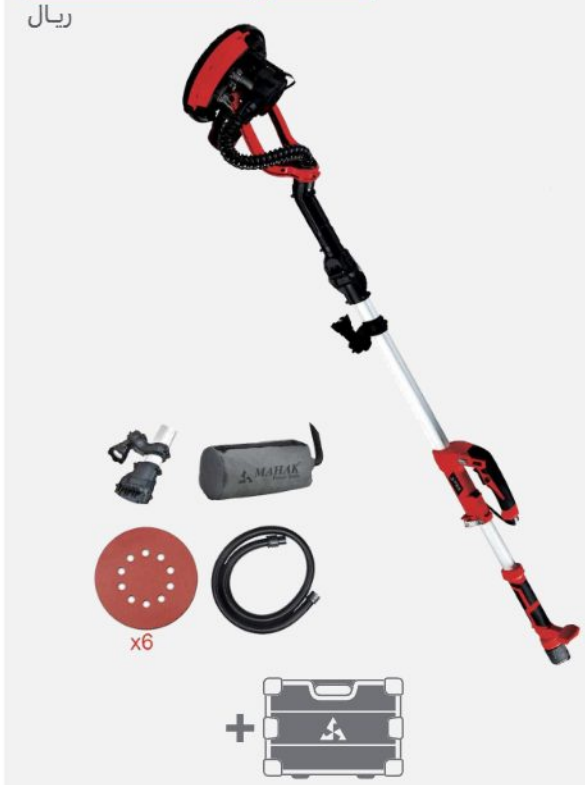

سنباده زن دیواری
mm 225
دور متغیر / بی نیاز از جارو برقی و مکنده / به همراه کیف

DRYWALL SANDER

DWS-230B/1 2648300

ولتاژ و فرکانس	230V 50Hz	Voltage and frequency
توان	880W	Power
سرعت	1000-2100r/min	Speed
قطر دیسک	225mm	Disk diameter
وزن خالص	3.9kg	Net weight

- طول دستگاه ۱۲۰ تا ۱۸۰ سانتیمتر
- مناسب جهت سنباده زنی دیوار و سقف
- دارای گیربکس جهت کاهش دورموتور و افزایش قدرت
- قابلیت تنظیم سرعت (دور متغیر) دارای کیسه خروچی گرد و خاک
- دارای دسته بلند قابل کار تا ارتفاع ۳/۵ متر
- مجهز به خروجی خرطومی برای هدایت گرد و غبار به داخل مخزن
- مجهز به نور ال ای دی جهت کار در محیط تاریک
- به همراه سنباده با مش های متفاوت

1

قیمت ۶۰۶,۸۰۰,۰۰۰ ریال



سنباده زن دیواری
mm 210
براش لس/ بی نیاز از مکنده / به همراه کیف

BRUSHLESS DRYWALL SANDER

BWS-230B 2648500

ولتاژ و فرکانس	230V 50Hz	Voltage and frequency
توان	1010W	Power
سرعت	1500-2100r/min	Speed
قطر دیسک	210mm	Disk diameter
وزن خالص	3.5kg	Net weight

- طول دستگاه ۱۳۰ تا ۱۸۰ سانتیمتر
- مناسب جهت سنباده زنی دیوار و سقف
- دارای گیربکس جهت کاهش دورموتور و افزایش قدرت
- قابلیت تنظیم سرعت (دور متغیر) دارای کیسه خروچی گرد و خاک
- دارای دسته بلند قابل کار تا ارتفاع ۳/۵ متر
- مجهز به خروجی خرطومی برای هدایت گرد و غبار به داخل مخزن
- مجهز به نور ال ای دی استریپ جهت کار در محیط تاریک
- به همراه سنباده با مش های متفاوت

10

قیمت ۱۰۱,۸۰۰,۰۰۰ ریال



سنگ انگشتی mm 25
صنعتی / گلو کوتاه

DIE GRINDER

DG-25S 2681500

Voltage and frequency	230V 50Hz	ولتاژ و فرکانس
Power	450W	توان
Speed	27000r/min	سرعت
Disk diameter	25mm	قطر سنگ
Net weight	1.38kg	وزن خالص

- مناسب برای قالب سازی مناسب جهت کار روی سنگ و فلز
- قطر گیره ابزار گیر ۶ میلیمتر (کلت)
- طراحی ارگونومیک جهت راحتی کاربر
- امکان ثابت شدن از طریق گلویی و استفاده برای ساخت در و پنجره های آلومینیومی و UPVC
- مجهز به کلید خاموش و روشن کردن در قسمت انتهایی دستگاه جهت سهولت کار

10

قیمت ۱۲۱,۸۰۰,۰۰۰ ریال



سنگ انگشتی mm 25
صنعتی / گلو بلند

DIE GRINDER

DG-25L 2681800

Voltage and frequency	230V 50Hz	ولتاژ و فرکانس
Power	450W	توان
Speed	27000r/min	سرعت
Disk diameter	25mm	قطر سنگ
Net weight	1.62kg	وزن خالص

- مناسب برای قالب سازی و جاهایی که امکان دسترسی دشوار است
- مناسب جهت مصارف صنعتی
- قطر گیره ابزار گیر ۶ میلیمتر (کلت)
- امکان تعویض ذغال از بیرون
- طراحی ارگونومیک جهت راحتی کاربر

6

قیمت ۱۳۰,۸۰۰,۰۰۰ ریال



سنگ انگشتی mm 30
صنعتی / گلو بلند

DIE GRINDER

DG-30 2681300

Voltage and frequency	230V 50Hz	ولتاژ و فرکانس
Power	500W	توان
Speed	26000r/min	سرعت
Disk diameter	30mm	قطر سنگ
Net weight	1.6kg	وزن خالص

- مناسب برای قالب سازی و جاهایی که امکان دسترسی دشوار است
- مناسب جهت مصارف صنعتی
- قطر گیره ابزار گیر ۶ میلیمتر (کلت)
- امکان تعویض ذغال از بیرون
- طراحی ارگونومیک جهت راحتی کاربر

4

قیمت ۲۶۶,۸۰۰,۰۰۰ ریال





دریل فرز همه کاره
دور متغیر / با لوازم جانبی

MULTI- ROUTER TOOL

MRT-550 2681900

Voltage and frequency	230V 50Hz	ولتاژ و فرکانس
Power	550W	توان
Speed	5000-25000r/min	سرعت
Net weight	1.75kg	وزن خالص

- شامل ۲۸۲ عدد لوازم جانبی
- قطر کلت ۶ میلیمتر
- دارای دسته قابل تنظیم در زوایای مختلف
- مناسب برای برش، حک کردن روی چوب، ایجاد سوراخ و سنباده زنی
- دارای شفت خرطومی و خطکش راهنما
- قابلیت محافظت دستگاه در حالت اضافه بار
- دارای ماژول برش دایره ای تا قطر ۵۵ سانتیمتر

10

قیمت ۹۱,۸۰۰,۰۰۰ ریال





فرز انگشتی
W 130
کیت دور متغیر/ شفت خرطومی

MINI DIE GRINDER WITH ACCESSORIES

DG-130S 2682100

Voltage and frequency	230V 50Hz	ولتاژ و فرکانس
Power	130W	توان
Speed	0-30000r/min	سرعت
Collet diameter	3.2mm	قطر کلت
Net weight	1.5kg	وزن خالص

- مناسب برای منبت کاری، معرق کاری، کار روی طلا و نقره، تراش روی مجسمه، ساخت تندیس های چوبی، ساخت قالب، پرداخت کاری، صیقل دادن سنگ های قیمتی و زدودن زنگ
- طراحی ارگونومیک جهت راحتی کاربر
- دارای قفل جهت تعویض ابزار بدون آچار
- دارای فرز خرطومی همراه با ست لوازم اضافی
- دارای قطعات مختلف (پولیش - برش - سنباده - حکاکی)

6

قیمت ۱۴۳,۸۰۰,۰۰۰ ریال



فرز مینیاتوری
W 170
کیت شفت خرطومی /استند دور متغیر

MINI DIE GRINDER WITH ACCESSORIES

MDG-170 Kit 2682000

Voltage and frequency	230V 50Hz	ولتاژ و فرکانس
Power	170W	توان
Speed	8000-35000r/min	سرعت
Collet diameter	3.2mm	قطر کلت
Net weight	1.7kg	وزن خالص

- مناسب برای منبت کاری، معرق کاری، کار روی طلا و نقره، تراش روی مجسمه، ساخت تندیس های چوبی، ساخت قالب، پرداخت کاری، صیقل دادن سنگ های قیمتی و زدودن زنگ
- دارای قفل جهت تعویض ابزار بدون آچار
- دارای فرز خرطومی یا شیلنگ ۱ متری - دارای ۲۱۷ قطعه جانبی
- دارای قطعات مختلف (پولیش - برش - سنباده - حکاکی)

5

قیمت ۲۰۰,۸۰۰,۰۰۰ ریال



قیچی برقی
mm 2.5

ELECTRIC SCISSOR

ES-2.5/1 2671400

Voltage and frequency	230V 50Hz	ولتاژ و فرکانس
Power	500W	توان
Speed	1000-2800r/min	سرعت
Cutting capacity in wood	200mm	ظرفیت برش در چوب
Net weight	3.2kg	وزن خالص

- ظرفیت برش در چوب ۲۰۰ میلیمتر- در آلومینیوم ۲۰ میلیمتر- در استیل ۱۰ میلیمتر
- کنترل سرعت توسط دیمر
- مناسب برای برش رودکا، دیوار کاذب، برش شاخه های درخت در باغبانی، سقف کاذب، تاسیسات و ساختمان، برش چوب در نجاری
- برش لوله و اتصالات در صنایع آهنگری و لوله کشی
- طراحی ارگونومیک جهت راحتی کاربر
- تعویض تیغه بدون نیاز به ابزار
- موقعیت تیغه در ۴ حالت
- به همراه دو عدد تیغه چوب بر و آهن بر

6

قیمت ۱۷۸,۸۰۰,۰۰۰ ریال



اره مرمر بر صنعتی
mm 110

MARBLE CUTTER

MC-110 2681400

Voltage and frequency	230V 50Hz	ولتاژ و فرکانس
Power	1450W	توان
Speed	11000r/min	سرعت
Disk diameter	110mm	قطر تیغه
Cutting angle	0-45°	زاویه برش
Net weight	2.8kg	وزن خالص

- حداکثر ظرفیت برش ۳۲ میلیمتر
- مناسب برای برش سنگ مرمر، طراحی ارگونومیک جهت راحتی کاربر
- قابلیت تنظیم عمق برش در زوایای ۰ تا ۴۵ درجه
- قابلیت استفاده به عنوان شیارزن تک تیغ
- موتور قدرتمند محصور شده در برابر گرد و غبار
- امکان تعویض ذغال از بیرون
- به همراه لوازم مربوطه جهت اتصال به شیر آب

2

قیمت ۱۷۸,۸۰۰,۰۰۰ ریال



اره گرد بر با لیزر
mm 185

CIRCULAR SAW

CS-185L 2639700

Voltage and frequency	230V 50Hz	ولتاژ و فرکانس
Power	1500W	توان
Speed	5500r/min	سرعت
Disk diameter	185mm	قطر تیغه
Cutting angle	0-45°	زاویه برش
Net weight	4.5kg	وزن خالص

- ظرفیت برش در زاویه ۹۰ درجه ۶۶ میلیمتر- ۴۵ درجه ۴۵ میلیمتر
- قابلیت تنظیم عمق برش
- مناسب جهت برش چوب، ام دی اف و نئوپان
- طراحی ارگونومیک جهت راحتی کاربر
- قابلیت برش در طوایای ۰تا ۴۵ درجه
- مجهز به لیزر جهت انجام برش دقیق
- دارای خروجی مکنده

2

قیمت ۳۴۲,۸۰۰,۰۰۰ ریال



اره برقی دوبل
با کیف و دو عدد تیغه

TWIN CUTTER

TC-155 2639600

Voltage and frequency	230V 50Hz	ولتاژ و فرکانس
Power	1200W	توان
Speed	4500r/min	سرعت
Drilling diameter	155mm	قطر تیغه
Net weight	3.96kg	وزن خالص

- حداکثر ظرفیت برش ۴۷ میلیمتر
- مناسب برای صنعتگرانی که به کیفیت و دقت اهمیت می‌دهند.
- مناسب برای برش فلزات - پلاستیک و لوله‌های آلومینیومی و مسی و آهنی بدون پلیسه
- طراحی ارگونومیک جهت راحتی کاربر
- دارای مکانیزم گردش بر عکس دو تیغه
- امکان تعویض ذغال از بیرون

5

قیمت ۲۰۹,۸۰۰,۰۰۰ ریال



اره همه کاره (اره افقی بر)

دور متغیر / با تیغه

ALL- PURPOSE SAW

APS-650

2662500

- ظرفیت برش در چوب ۱۱۵ میلیمتر- در آلومینیوم ۱۲ میلیمتر- در استیل ۸ میلیمتر
- کنترل سرعت توسط دیمر
- مناسب برای برش رودکا، دیوار کاذب، برش شاخه های درخت در باغبانی، سقف کاذب، تاسیسات و ساختمان، برش چوب در نجاری
- برش لوله و اتصالات در صنایع آهنگری و لوله کشی
- طراحی ارگونومیک جهت راحتی کاربر
- تعویض تیغه بدون نیاز به ابزار
- به همراه دو عدد تیغه چوب بر و آهن بر

Voltage and frequency	230V 50Hz	ولتاژ و فرکانس
Power	650W	توان
Speed	800-3000r/min	سرعت
Cutting capacity in wood	115mm	ظرفیت برش در چوب
Net weight	2.85kg	وزن خالص

4

قیمت ۲۸۴,۸۰۰,۰۰۰ ریال



اره همه کاره (اره افقی بر)

دور متغیر / با تیغه

ALL- PURPOSE SAW

APS-1200

2662900

- ظرفیت برش در چوب ۲۰۰ میلیمتر- در آلومینیوم ۲۰ میلیمتر- در استیل ۱۰ میلیمتر
- کنترل سرعت توسط دیمر
- مناسب برای برش رودکا، دیوار کاذب، برش شاخه های درخت در باغبانی، سقف کاذب، تاسیسات و ساختمان، برش چوب در نجاری
- برش لوله و اتصالات در صنایع آهنگری و لوله کشی
- طراحی ارگونومیک جهت راحتی کاربر
- تعویض تیغه بدون نیاز به ابزار
- موقعیت تیغه در ۴ حالت
- به همراه دو عدد تیغه چوب بر و آهن بر

Voltage and frequency	230V 50Hz	ولتاژ و فرکانس
Power	1200W	توان
Speed	1000-2800r/min	سرعت
Cutting capacity in wood	200mm	ظرفیت برش در چوب
Net weight	3.2kg	وزن خالص

10

قیمت ۸۶,۸۰۰,۰۰۰ ریال



ناموجود

اره عمود بر
دور متغیر

JIG SAW

JS-420 2662100

Voltage and frequency	230V 50Hz	ولتاژ و فرکانس
Power	420W	توان
Speed	500-3000r/min	سرعت
Cutting angle	-45/+45°	زاویه برش
Net weight	1.85kg	وزن خالص

- حداکثر ظرفیت برش در چوب ۵۵ میلیمتر- آلومینیوم و پلاستیک ۸ میلیمتر- آهن ۶ میلیمتر
- مناسب جهت برش مواد مختلف: چوب، تخته سه لایی، نئوپان، فیبر، آلومینیوم، پلاستیک، آهن و موارد مشابه با ضخامت کم
- دارای سوئیچ گازی (قفل سوئیچ دارد)

10

قیمت ۱۰۴,۸۰۰,۰۰۰ ریال



اره عمود بر
دور متغیر

JIG SAW

JS-600 2662200

Voltage and frequency	230V 50Hz	ولتاژ و فرکانس
Power	600W	توان
Speed	0-2900r/min	سرعت
Cutting angle	-45/+45°	زاویه برش
Net weight	2kg	وزن خالص

- حداکثر ظرفیت برش در چوب ۶۵ میلیمتر - آلومینیوم ۱۲ میلیمتر - آهن ۸ میلیمتر
- مناسب جهت برش مواد مختلف: چوب، تخته سه لایی، نئوپان، فیبر، آلومینیوم پلاستیک، آهن و موارد مشابه با ضخامت کم
- دیمر دار (چهارحالته دور متغیر) - تعویض تیغه بدون نیاز به آچار
- دارای قفل سوئیچ - دارای قابلیت تغییر زاویه برش
- دارای خروجی گرد و خاک - دارای برش ۴۵ درجه
- دارای صفحه آلومینیوم دایکاست- قابلیت نصب کلیه تیغه های U.T

10

قیمت ۱۳۵,۸۰۰,۰۰۰ ریال



اره عمود بر لیزری
دور متغیر

JIG SAW

JS-800 2662300

Voltage and frequency	230V 50Hz	ولتاژ و فرکانس
Power	810W	توان
Speed	0-2900r/min	سرعت
Cutting angle	-45/+45°	زاویه برش
Net weight	2.5kg	وزن خالص

- حداکثر ظرفیت برش در چوب ۸۰ میلیمتر- آلومینیوم ۱۲ میلیمتر- آهن ۸ میلیمتر
- مناسب جهت برش مواد مختلف: چوب، تخته سه لایی، نئوپان، فیبر، آلومینیوم پلاستیک، آهن و موارد مشابه با ضخامت کم
- مجهز به لیزر برای دقت برش - دیمردار (چهار حالته دور متغیر)
- تعویض تیغه بدون نیاز به آچار - دارای قفل سوئیچ
- دارای خروجی گرد و خاک
- دارای برش ۴۵ درجه - دارای صفحه آلومینیوم دایکاست
- قابلیت نصب کلیه تیغه های U.T

4

قیمت ۲۰۵,۸۰۰,۰۰۰ ریال



اره عمود بر
گیربکسی لیزری
دور متغیر

JIG SAW

JS-710H 2662700

Voltage and frequency	230V 50Hz	ولتاژ و فرکانس
Power	710W	توان
Speed	0-3000r/min	سرعت
Cutting angle	-45/+45°	زاویه برش
Net weight	3.3kg	وزن خالص

- حداکثر ظرفیت برش در چوب ۸۰ میلیمتر - آلومینیوم ۱۲ میلیمتر- آهن ۸ میلیمتر
- مناسب جهت برش مواد مختلف: چوب، تخته سه لایی، نئوپان، فیبر، آلومینیوم پلاستیک، آهن و موارد مشابه با ضخامت کم
- دیمردار (چهار حالته دور متغیر)
- دارای قفل سوئیچ - دارای قابلیت تغییر زاویه برش
- دارای خروجی گرد و خاک - دارای برش ۴۵ درجه
- دارای صفحه آلومینیوم دایکاست -قابلیت نصب کلیه تیغه های U.T
- به همراه کیف BMC

4

قیمت ۱۲۸,۸۰۰,۰۰۰ ریال



ناموجود

ست دستگاه جوش لوله

با کیف فلزی

PIPE WELDER

PW-1500 2427100

Voltage and frequency	230V 50Hz	ولتاژ و فرکانس
Power	1500W	توان
Temperature	0-300°C+/-10°C	درجه حرارت
Net weight	1.1kg	وزن خالص

- قابلیت تنظیم حرارت
- دارای المنت اتوی اضافه
- به همراه ۶ عدد لقمه از سایز ۲۰ الی ۶۷ میلیمتر
- به همراه دستکش و متر و قیچی لوله
- قابلیت جوش انواع لوله PE & PP
- به همراه کیف فلزی مستحکم

5

قیمت ۲۰۳,۸۰۰,۰۰۰ ریال



اره عمود بر گیربکسی لیزری

دور متغیر

JIG SAW

JS-750H 2662800

Voltage and frequency	230V 50Hz	ولتاژ و فرکانس
Power	750W	توان
Speed	0-3000r/min	سرعت
Cutting angle	-45/+45°	زاویه برش
Net weight	2.9kg	وزن خالص

- حداکثر ظرفیت برش در چوب ۱۲۰ میلیمتر- آلومینیوم ۱۲ میلیمتر -آهن ۸ میلیمتر
- مناسب جهت برش مواد مختلف: چوب، تخته سه لایی، نئوپان، فیبر آلومینیوم پلاستیک، آهن و موارد مشابه با ضخامت کم
- دیمردار (چهار حالته دور متغیر) - تعویض تیغه بدون نیاز به آچار
- دارای قفل سوئیچ - دارای قابلیت تغییر زاویه برش
- دارای خروجی گرد و خاک - دارای برش ۴۵ درجه
- دارای صفحه آلومینیوم دایکاست - قابلیت نصب کلیه تیغه های U.T
- مجهز به لیزر برای دقت برش

6

قیمت ۸۶,۸۰۰,۰۰۰ ریال



هویه برقی 200W

با کیف و لوازم قابلیت تنظیم دما

SOLDERING GUN

SG-200/1 2663500

Voltage and frequency	230V 50Hz	ولتاژ و فرکانس
Power	200W	توان
Temperature	200-600°C	حداکثر دما
Net weight	1.6kg	وزن خالص

- طراحی ارگونومیک برای راحتی کاربر
- همراه با دو عدد سری اضافه
- دارای لامپ LED جهت نور دهی به محل لحیم کاری
- امکان تنظیم دما از ۲۰۰ الی ۴۰۰ درجه سانتیگراد

6

قیمت ۷۵,۸۰۰,۰۰۰ ریال



هویه برقی 100W

با کیف و لوازم

SOLDERING GUN

SG-100 2663400

Voltage and frequency	230V 50Hz	ولتاژ و فرکانس
Power	100W	توان
Max temperature	450°C	حداکثر دما
Net weight	1.6kg	وزن خالص

- طراحی ارگونومیک برای راحتی کاربر
- همراه با دو عدد سری اضافه
- دارای لامپ LED جهت نور دهی به محل لحیم کاری

4

قیمت ۷۸,۸۰۰,۰۰۰ ریال



دمنده و مکنده الکتریکی
600 W
دور متغیر

ELECTRIC BLOWER

BVC-3.5H 1711300

Voltage and frequency	230V 50Hz	ولتاژ و فرکانس
Power	600W	توان
Speed	6000-16000r/min	سرعت
Air flow	3.5m³/min	حجم هوادهی
Net weight	1.45kg	وزن خالص

- ساختار فن بهینه شده
- مناسب برای پاکسازی قطعات کامپیوتر از گرد و غبار، سرویس و تعمیر ماشین های اداری، تعمیر وسایل الکترونیکی، پاکسازی فضای خودرو و حتی منزل، زدودن تراشه های چوب در صنعت تجاری
- قابلیت ایستادن ثابت روی پایه های دستگاه
- دارای قفل سوئیچ

6

قیمت ۹۰,۸۰۰,۰۰۰ ریال

ناموجود



دمنده و مکنده الکتریکی
650 W
دور متغیر

ELECTRIC BLOWER

BVC-3H 1711200

Voltage and frequency	230V 50Hz	ولتاژ و فرکانس
Power	650W	توان
Speed	6000-16000r/min	سرعت
Air flow	3.0m³/min	حجم هوادهی
Net weight	1.58kg	وزن خالص

- مناسب برای پاکسازی قطعات کامپیوتر از گرد و غبار، سرویس و تعمیر ماشین های اداری، تعمیر وسایل الکترونیکی، پاکسازی فضای خودرو و حتی منزل، زدودن تراشه های چوب در صنعت تجاری
- طراحی اروگونومیک برای راحتی کاربر
- دارای قفل سوئیچ

4

قیمت ۱۲۲,۸۰۰,۰۰۰ ریال



دمنده و مکنده الکتریکی
710 W
دور متغیر

ELECTRIC BLOWER

BVC-3.5 1711100

Voltage and frequency	230v 50Hz	ولتاژ و فرکانس
Power	710W	توان
Speed	6000-13000r/min	سرعت
Air flow	3.5m³/min	حجم هوادهی
Net weight	1.95kg	وزن خالص

- مناسب برای پاکسازی قطعات کامپیوتر از گرد و غبار، سرویس و تعمیر ماشین های اداری، تعمیر وسایل الکترونیکی، پاکسازی فضای خودرو و حتی منزل، زدودن تراشه های چوب در صنعت تجاری
- طراحی اروگونومیک برای راحتی کاربر
- دارای قفل سوئیچ

10

قیمت ۴۶,۸۰۰,۰۰۰ ریال



ناموجود

2000 W

سشوار صنعتی
با لوازم جانبی

HEAT GUN

HG-550B 2655000

Voltage and frequency	230V 50Hz	ولتاژ و فرکانس
Power	2000W	توان
Temperature	350-550°	درجه حرارت
Air flow	300-500L/min	جریان هوا
Net weight	0.83kg	وزن خالص

- مناسب جهت گرم کردن، خشک کردن لوله های UPVC، وکیوم کردن صنایع بسته بندی، خشک کردن و بازکردن چسب های صنعتی، کندن روکش سطوح مختلف و از بین بردن رنگ
- طراحی ارگونومیک
- دارای ۴ عدد سری
- قابلیت کار با حرارت ۳۵۰ و ۵۵۰ درجه
- قابلیت هوادهی ۳۰۰ و ۵۰۰ لیتر در دقیقه

10

قیمت ۷۵,۸۰۰,۰۰۰ ریال



ناموجود

2000 W

سشوار صنعتی
با لوازم جانبی

HEAT GUN

HG-600B 2654000

Voltage and frequency	230/240V 50Hz	ولتاژ و فرکانس
Power	2000W	توان
Temperature	II:50-550° II:70-600°	درجه حرارت
Air flow	300-500L/min	جریان هوا
Net weight	1kg	وزن خالص

- مناسب جهت گرم کردن، خشک کردن لوله های UPVC، وکیوم کردن صنایع بسته بندی، خشک کردن و بازکردن چسب های صنعتی، کندن روکش سطوح مختلف و از بین بردن رنگ
- طراحی ارگونومیک
- دارای ۴ عدد سری
- تنظیم درجه حرارت متغیر با نشانگر LED
- قابلیت هوادهی ۳۰۰ و ۵۰۰ لیتر در دقیقه

5

قیمت ۱۱۴,۸۰۰,۰۰۰ ریال



2000 W

سشوار صنعتی سرامیکی
با لوازم جانبی

HEAT GUN

HG-600C 2654900

Voltage and frequency	230V 50Hz	ولتاژ و فرکانس
Power	2000W	توان
Temperature	I:50° II:50-600° III:50-600°	درجه حرارت
Air flow	I:250L/min II:250L/min III:500L/min	جریان هوا
Net weight	1.08kg	وزن خالص

- تنظیم درجه حرارت متغیر با نشانگر LED
- مناسب جهت گرم کردن، خشک کردن لوله های UPVC، وکیوم کردن صنایع بسته بندی، خشک کردن و بازکردن چسب های صنعتی، کندن روکش سطوح مختلف و از بین بردن رنگ
- طراحی ارگونومیک - دارای المنت سرامیکی
- دارای ۴ عدد سری و کارتک

5

قیمت ۱۰۲,۸۰۰,۰۰۰ ریال



2000 W

سشوار صنعتی سرامیکی
با لوازم جانبی

HEAT GUN

HG-650C 2654700

Voltage and frequency	230V 50Hz	ولتاژ و فرکانس
Power	2000W	توان
Temperature	I: 50° II: 50-650°	درجه حرارت
Air flow	I: 250-500 II: 250-500L/min	جریان هوا
Net weight	0.9kg	وزن خالص

- مناسب جهت گرم کردن، خشک کردن لوله های UPVC، وکیوم کردن صنایع بسته بندی، خشک کردن و بازکردن چسب های صنعتی، کندن روکش سطوح مختلف و از بین بردن رنگ
- طراحی ارگونومیک - دارای المنت سرامیکی
- نمایشگر دیجیتالی و قابلیت تنظیم دبی خروجی و درجه حرارت
- دارای ۴ عدد سری و کارتک

3

قیمت ۲۸۱,۸۰۰,۰۰۰ ریال



پولیش غلطکی 120 mm

DRUM POLISHER

DP-120 2630500

Voltage and frequency	230V 50Hz	ولتاژ و فرکانس
Power	1300W	توان
Speed	900-3700r/min	سرعت
Drum diameter	120mm	قطر درام
Net weight	6.5kg	وزن خالص

- مناسب برای پولیش کاری انواع سطوح
- دارای قفل تعویض صفحه
- دارای دو دسته برای تسلط و راحتی کاربر
- قابلیت آسان تعویض صفحه

4

قیمت ۸۶,۸۰۰,۰۰۰ ریال



پولیش
دور متغیر

POLISHER

AP-120V 2630100

Voltage and frequency	230V 50Hz	ولتاژ و فرکانس
Power	120W	توان
Speed	1700-3300r/min	سرعت
Disk diameter	250mm	قطر صفحه پولیش
Net weight	2.5kg	وزن خالص

- مناسب برای پولیش کاری انواع سطوح
- دارای قفل تعویض صفحه
- دارای دو دسته برای تسلط و راحتی کاربر
- قابلیت آسان تعویض صفحه

2

قیمت ۲۱۱,۸۰۰,۰۰۰ ریال



پولیش
دور متغیر / با کیف

POLISHER

AP-180H 2630400

Voltage and frequency	230V 50Hz	ولتاژ و فرکانس
Power	1300W	توان
Speed	1000-3000r/min	سرعت
Disk diameter	180mm	قطر صفحه پولیش
Net weight	3.8kg	وزن خالص

- مناسب برای پولیش کاری انواع سطوح
- دارای قفل تعویض صفحه
- دارای دسته D شکل برای تسلط کاربر
- قابلیت تعویض ذغال از بیرون دستگاه
- دارای گیربکس قدرتمند تمام فلزی
- دارای کیف BMC مقاوم و پد پولیش

4

قیمت ۲۱۱,۸۰۰,۰۰۰ ریال



پولیش
دور متغیر / با کیف

POLISHER

AP-180S 2631900

Voltage and frequency	230V 50Hz	ولتاژ و فرکانس
Power	1200W	توان
Speed	600-3600r/min	سرعت
Disk diameter	180mm	قطر صفحه پولیش
Net weight	3.65kg	وزن خالص

- مناسب برای پولیش کاری انواع سطوح
- دارای قفل تعویض صفحه
- دارای دسته D شکل برای تسلط کاربر
- قابلیت تعویض ذغال از بیرون دستگاه
- دارای گیربکس قدرتمند تمام فلزی
- دارای کیف BMC مقاوم و پد پولیش

10

قیمت ۱۳۲,۸۰۰,۰۰۰ ریال



لبه زن 6 mm
۶۸۰ وات

ELECTRIC ROUTER

OT6-680 2673600

Voltage and frequency	230V 50Hz	ولتاژ و فرکانس
Power	680W	توان
Speed	28000r/min	سرعت
Collet diameter	6mm	قطر کلت
Net weight	1.65kg	وزن خالص

- موتور پرقدرت ۶۸۰ ولت
- قطر کلت ۶ میلیمتر
- طراحی ارگونومیک جهت راحتی کاربر
- بدنه آلومینیومی جهت استحکام بیشتر ابزار
- امکان تعویض راحت ذغال ها
- دارای بیس شفاف جهت دیده شدن محل کار

2

قیمت ۳۰۶,۸۰۰,۰۰۰ ریال



اور فرز 12 mm
دور متغیر / ۲۲۰۰ وات

ELECTRIC ROUTER

OF12-2200 2673500

Voltage and frequency	230V 50Hz	ولتاژ و فرکانس
Power	2200W	توان
Speed	8000-23000r/min	سرعت
Collet diameter	6/8/12mm	قطر کلت
Net weight	5.25kg	وزن خالص

- موتور پرقدرت ۲۲۰۰ ولت
- دور متغیر با حداکثر دور ۲۳۰۰ در دقیقه
- طراحی ارگونومیک جهت راحتی کاربر
- پایه آلومینیومی
- امکان تعویض راحت ذغال ها
- دارای گونیای دقیق آلومینومی

6

قیمت ۱۹۶,۸۰۰,۰۰۰ ریال



رنده دو راهه زن 82 mm

ELECTRIC PLANER

EP-850 2651700

Voltage and frequency	230V 50Hz	ولتاژ و فرکانس
Power	850W	توان
Speed	16500r/min	سرعت
Cutting capacity	82×3mm	ظرفیت برش
Net weight	3.33kg	وزن خالص

- قابلیت رنده کاری تا ۸۲ میلیمتر
- طراحی ارگونومیک جهت راحتی کاربر
- بدنه آلومینیومی دایکاست
- موتور پرقدرت - کارطولانی
- قابلیت تنظیم عمق رنده کاری با دقت دهم میلیمتر
- تیغه فولادی HSS (با قابلیت تیز شدن)

4

قیمت ۱۳۱,۸۰۰,۰۰۰ ریال

ناموجود



رنده برقی 82 mm

ELECTRIC PLANER

EP82-650 2651900

Voltage and frequency	230V 50Hz	ولتاژ و فرکانس
Power	650W	توان
Speed	16000r/min	سرعت
Cutting capacity	82×2mm	ظرفیت برش
Net weight	2.88kg	وزن خالص

- قابلیت رنده کاری تا ۸۲ میلیمتر
- طراحی ارگونومیک جهت راحتی کاربر
- بدنه آلومینیومی دایکاست
- موتور پرقدرت - کارطولانی
- قابلیت تنظیم عمق رنده کاری با دقت دهم میلیمتر
- تیغه فولادی HSS (با قابلیت تیز شدن)

4

قیمت ۲۱۲,۸۰۰,۰۰۰ ریال



mm 10 فرز بیسکویتی

BISCUIT JOINER

BJ-900 2651800

Voltage and frequency	230V 50Hz	ولتاژ و فرکانس
Power	900W	توان
Speed	11000r/min	سرعت
Blade diameter	100×4×22mm	ابعاد تیغه
Net weight	3.166kg	وزن خالص

- موتور پرقدرت ۹۰۰ وات
- تیغه ۱۰۰ میلیمتر ۶ دندانه
- طراحی ارگونومیک جهت راحتی کاربر
- عرض شیار ۴ میلیمتر
- عمق شیار ۱۳ میلمتر
- قابلیت تنظیم زاویه تا ۴۵ درجه

6

قیمت ۱۵۱,۸۰۰,۰۰۰ ریال



ابزار همه کاره

دور متغیر / با لوازم جانبی و کیف

MULTI- FUNCTION TOOL

MFT-250 2647500

Voltage and frequency	230V 50Hz	ولتاژ و فرکانس
Power	250W	توان
Speed	11000-20000r/min	نوسان
Oscillation angle	2.8°	زاویه نوسان
Net weight	1.1kg	وزن خالص

- مناسب برای سنباده زدن، تراشیدن، برش زدن انواع سطوح: پارکت، لمینت، کامپوزیت
- برش های دقیق و ریز در کنج ها و گوشه ها، برش فلزات و ورق های فلزی
- طراحی ارگونومیک جهت راحتی کاربر
- دارای قابلیت تنظیم سرعت - مجهز به سیستم بدون افت سرعت در زیر بار
- استارت نرم و خروجی گرد و غبار - دارای ۴ عدد سری و ۴ عدد ورق سنباده

10

قیمت ۵۸,۸۰۰,۰۰۰ ریال



میخ و منگنه کوب برقی

STAPLE GUN

SN-1415 2668200

Voltage and frequency	230V 50Hz	ولتاژ و فرکانس
Number of staples	30/min	تعداد ضربه
Net weight	0.6kg	وزن خالص

- ظرفیت مخزن ۱۰۰ عدد میخکوب بوش ۵۰ عدد منگنه
- طول منگنه ۸ الی ۱۴ میلیمتر
- طول میخ ۱۵ میلیمتر
- قفل سوئیچ
- دستگیره مطمئن برای راحتی کاربر

5

قیمت ۱۶۸,۸۰۰,۰۰۰ ریال



میخ و منگنه کوب برقی

STAPLE GUN

SN-2532 2668300

Voltage and frequency	230V 50Hz	ولتاژ و فرکانس
Number of staples	30/min	تعداد ضربه
Net weight	1.5kg	وزن خالص

- ظرفیت مخزن ۵۰ عدد
- طول منگنه ۱۵ الی ۲۵ میلیمتر
- طول میخ ۱۵ الی ۳۲ میلیمتر
- تنظیم عمق منگنه
- دستگیره مطمئن برای راحتی کاربر
- جنس خشاب از آلومینیوم

4

قیمت ۱۴۸,۸۰۰,۰۰۰ ریال



پیستوله برقی

ELECTRIC SPRAY GUN

ESG-850 2660600

Voltage and frequency	230V 50Hz	ولتاژ و فرکانس
Power	850W	توان
Viscosity	70din/sec	حداکثر ویسکوزیته
Tank capacity	900ml	حجم مخزن رنگ
Net weight	2.87kg	وزن خالص

- قطر نازل ۲/۵ میلیمتر
- مناسب برای رنگ پاشی انواع سطوح
- طراحی ارگونومیک برای راحتی کاربر
- دسته تعبیه شده بر روی دستگاه برای حمل آسان
- قابلیت تنظیم نحوه پاشش

4

قیمت ۷۴۱,۸۰۰,۰۰۰ ریال

NEW



رنگ پاش
فشار قوی ایرلس

AIRLESS HIGH PRESSURE SPRAY

ناموجود

ALS-1000 2661000

Voltage and frequency	230V 50Hz	ولتاژ و فرکانس
Power	1000W	توان
Max.volume flow	1.5L/min	حداکثر حجم پاشش
Max spraying pressure	3000psi	حداکثر فشار پاشش
Net weight	12.9kg	وزن خالص

- دارای شیلنگ ۷/۵ متری
- بزرگترین نازل قابل نصب: ۵۱۵/۴۱۵
- مناسب برای رنگ پاشی انواع سطوح
- طراحی ارگونومیک برای راحتی کاربر
- دسته تعبیه شده بر روی دستگاه برای حمل آسان

4

قیمت ۱,۴۵۶,۸۰۰,۰۰۰ ریال

NEW

ناموجود



رنگ پاش فشار
قوی ایرلس

AIRLESS HIGH PRESSURE SPRAY

ALS-1500 2661100

Voltage and frequency	230V 50Hz	ولتاژ و فرکانس
Power	1500W	توان
Max.volume flow	2.6L/min	حداکثر حجم پاشش
Max spraying pressure	3000psi	حداکثر فشار پاشش
Net weight	12.9kg	وزن خالص

BRUSHLESS

- دارای شیلنگ ۱۰ متری
- بزرگترین نازل قابل نصب: ۵۲۵
- مناسب برای رنگ پاشی انواع سطوح
- طراحی ارگونومیک برای راحتی کاربر
- دسته تعبیه شده بر روی دستگاه برای حمل آسان

4

قیمت ۱,۷۶۱,۸۰۰,۰۰۰ ریال

NEW

ناموجود



رنگ پاش فشار
قوی ایرلس

AIRLESS HIGH PRESSURE SPRAY

ALS-1600 2661200

Voltage and frequency	230V, 50Hz	ولتاژ و فرکانس
Power	1600W	توان
Max.volume flow	2.5L/min	حداکثر حجم پاشش
Max spraying pressure	3000psi	حداکثر فشار پاشش
Net weight	15.14kg	وزن خالص

BRUSHLESS

- دارای شیلنگ ۱۳ متری
- بزرگترین نازل قابل نصب: ۵۲۱/۵۲۳/۵۲۵
- مناسب برای رنگ پاشی انواع سطوح
- طراحی ارگونومیک برای راحتی کاربر
- دسته تعبیه شده بر روی دستگاه برای حمل آسان

1

قیمت ۲۴۳,۸۰۰,۰۰۰ ریال



NEW

پیستوله برقی 1200 W

ELECTRIC SPRAY GUN

ESG-1200 2660800

Voltage and frequency	230V 50Hz	ولتاژ و فرکانس
Power	1200W	توان
Viscosity	150din/sec	حداکثر ویسکوزیته
Tank capacity	900ml /1200ml	حجم مخزن رنگ
Water flow rate	1100ml	میزان پاشش
Net weight	5.1kg	وزن خالص

- قطر نازل ۲/۵ میلیمتر
- مناسب برای رنگ پاشی انواع سطوح
- طراحی ارگونومیک برای راحتی کاربر
- دارای چرخ و دستگیره برای حمل آسان دستگاه
- دارای شیلنگ هوا به طول ۳ متر
- قابلیت تنظیم نحوه پاشش

1

قیمت ۳۰۰,۸۰۰,۰۰۰ ریال



NEW

پیستوله برقی 1200 W

ELECTRIC SPRAY GUN

ESG-1200M 2660900

Voltage and frequency	230V 50Hz	ولتاژ و فرکانس
Power	1200W	توان
Viscosity	150din/sec	حداکثر ویسکوزیته
Tank capacity	900ml /1200ml	حجم مخزن رنگ
Water flow rate	1100ml	میزان پاشش
Net weight	5.1kg	وزن خالص

- قطر نازل ۲/۵ میلیمتر
- مناسب برای رنگ پاشی انواع سطوح
- طراحی ارگونومیک برای راحتی کاربر
- دارای چرخ و دستگیره برای حمل آسان دستگاه
- دارای شیلنگ هوا به طول ۳ متر
- جنس نازل و قسمت اسپری فلزی است
- قابلیت تنظیم نحوه پاشش



سه نظام اتوماتیک و آچاری

KEY CHUCK / KEYLESS CHUCK

J15-J35

		تعداد در کارتن Pcs-ctn	قیمت (ریال) Price	کد Item Code	UNF	قطر مته Diameter	
Keyless Chuck		50	۶,۸۰۰,۰۰۰	1975100	24	10mm 3.8"	سه نظام اتوماتیک J1510A
Keyless Chuck		50	۶,۸۰۰,۰۰۰	1975200	20	10mm 1.2"	سه نظام اتوماتیک J1510A
Keyless Chuck		50	۸,۹۰۰,۰۰۰	1975300	24	13mm 3.8"	سه نظام اتوماتیک J1513A
Keyless Chuck		50	۸,۹۰۰,۰۰۰	1975400	20	13mm 1.2"	سه نظام اتوماتیک J1513A
Key Chuck		50	۷,۸۰۰,۰۰۰	1975500	24	13mm 3.8"	سه نظام آچاری J3513L
Key Chuck		50	۷,۸۰۰,۰۰۰	1975600	20	13mm 1.2"	سه نظام آچاری J3513L

نا موجود

قیمت ۱۸,۰۰۰,۰۰۰ ریال



هد زاویه زن دریل دستی

ANGEL DRILL ADAPTER

HTP-01 1908300

تعداد در کارتن Pcs-ctn	کد Item Code	ابعاد Dimensions
24	1908300	قطر سه نظام 10mm ورودی شفت 9mm

قیمت ۲۰,۸۰۰,۰۰۰ ریال



کد Item Code	عنوان Title	
2649201	پک لوازم تیز کن مغار	نا موجود

قیمت ۲۰,۸۰۰,۰۰۰ ریال



کد Item Code	عنوان Title
2647590	ست شش تایی سنباده و تیغه ابزار همه کاره MFT-250

قیمت ۱۴,۸۰۰,۰۰۰ ریال

نا موجود



هد زاویه زن پیچ گوشتی

ANGLE SCREWDRIVER

SDA-25 1908200

تعداد در کارتن Pcs-ctn	کد Item Code	ابعاد Dimensions
40	1908200	Bits: 6×25mm

نا موجود



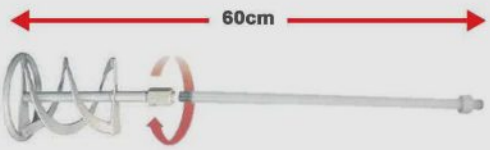

همزن میکسر
رو به بالا
120/140/160 mm

MIXER PADDLE

SP-PM1



همزن میکسر
رو به پایین
120/140/160 mm

MIXER PADDLE

SP-PM3



انواع مته گرد بر الماسه
۳۲ تا ۲۵۲ میلیمتر

DIAMOND CORE BITS

قطر مته Diameter	کد Item Code	قیمت (ریال) Price
32mm	1432102	۱۳۵,۸۰۰,۰۰۰
38mm	1432104	۱۵۹,۸۰۰,۰۰۰
52mm	1432106	۱۷۴,۸۰۰,۰۰۰
65mm	1432108	۱۹۶,۸۰۰,۰۰۰
78mm	1432110	۲۱۲,۸۰۰,۰۰۰
85mm	1432112	۲۴۳,۸۰۰,۰۰۰
92mm	1432114	۲۵۷,۸۰۰,۰۰۰
107mm	1432302	۲۸۸,۸۰۰,۰۰۰
127mm	1432304	۳۴۹,۸۰۰,۰۰۰
152mm	1432306	۴۵۶,۸۰۰,۰۰۰
200mm	1432308	۸۲۰,۸۰۰,۰۰۰
252mm	1432310	۱,۳۰۷,۸۰۰,۰۰۰



همزن میکسر
رو به بالا و پایین
120 mm

ابعاد Dimensions	مدل Model	جهت حرکت مواد	کد Item Code	قیمت (ریال) Price
120mm	SP-PM1	رو به بالا	1917100	۲۵,۰۰۰,۰۰۰ ناموجود
120mm	SP-PM3	رو به پایین	1917200	۲۵,۰۰۰,۰۰۰ ناموجود
140mm	SP-PM1	رو به بالا	1917300	۲۷,۴۰۰,۰۰۰ ناموجود
140mm	SP-PM3	رو به پایین	1917400	۲۷,۴۰۰,۰۰۰ ناموجود
160mm	SP-PM1	رو به بالا	1917500	۲۹,۸۰۰,۰۰۰ ناموجود
160mm	SP-PM3	رو به پایین	1917600	۲۹,۸۰۰,۰۰۰ ناموجود
120mm	SP-1602	رو به بالا و پایین	1917700	۴۲,۵۰۰,۰۰۰ ناموجود



کاغذ سنباده
SANDPAPER

کاغذ سنباده مثلث / SANDPAPER

قیمت (ریال) Price	کد Item Code	مش ها Mesh
۱,۵۰۰,۰۰۰	1982000	80
۱,۵۰۰,۰۰۰	1982100	100
۱,۵۰۰,۰۰۰	1982200	120
۱,۵۰۰,۰۰۰	1982300	150
۱,۵۰۰,۰۰۰	1982400	180

انواع تیغه
TYPES OF BLADES

قیمت (ریال) Price	کد Item Code	ابعاد Dimensions	عنوان Title
۷,۲۰۰,۰۰۰	2604506	--	تیغه ماشین جفت و جورکن بیسکویتی
۷۱,۸۰۰,۰۰۰	2639601	--	ست تیغه اره برقی دوبل
۱۳,۵۰۰,۰۰۰	1920500	125×2×22.2mm	تیغه الماسه شیار زن
۱۴,۸۰۰,۰۰۰	1920700	180×25.4×2.2mm	تیغه الماسه شیار زن
۴۷,۸۰۰,۰۰۰	1923500	250×30mm	تیغه الماسه همه کاره آینهل Z48T



کاغذ سنباده گرد
SANDPAPER

تعداد در کارتن Pcs-ctn	قیمت (ریال) Price	کد Item Code	سوراخ Hole	مش ها Mesh	ابعاد Dimensions
50	۱,۵۰۰,۰۰۰	1979600	8	80	225mm
50	۱,۵۰۰,۰۰۰	1979700	8	100	225mm
50	۱,۵۰۰,۰۰۰	1979800	8	120	225mm
50	۱,۵۰۰,۰۰۰	1979900	8	150	225mm
50	۱,۵۰۰,۰۰۰	1980000	8	180	225mm
50	۱,۵۰۰,۰۰۰	1980100	10	80	225mm
50	۱,۵۰۰,۰۰۰	1980200	10	100	225mm
50	۱,۵۰۰,۰۰۰	1980300	10	120	225mm
50	۱,۵۰۰,۰۰۰	1980400	10	150	225mm
50	۱,۵۰۰,۰۰۰	1980500	10	180	225mm

کاغذ سنباده گرد آلمانی / SANDPAPER

قیمت (ریال) Price	کد Item Code	سوراخ Hole	مش ها Mesh	ابعاد Dimensions
۲,۱۵۰,۰۰۰	1980800	10	80	225mm
۲,۱۵۰,۰۰۰	1980900	10	100	225mm
۲,۱۵۰,۰۰۰	1981000	10	120	225mm
۲,۱۵۰,۰۰۰	1981100	10	150	225mm
۲,۱۵۰,۰۰۰	1981200	10	180	225mm
۲,۱۵۰,۰۰۰	1981300	10	60	225mm
۲,۱۵۰,۰۰۰	1981400	8	60	225mm
۲,۱۵۰,۰۰۰	1981500	8	80	225mm
۲,۱۵۰,۰۰۰	1981600	8	100	225mm
۲,۱۵۰,۰۰۰	1981700	8	120	225mm
۲,۱۵۰,۰۰۰	1981800	8	150	225mm
۲,۱۵۰,۰۰۰	1981900	8	180	225mm

8

قیمت ۵۵,۸۰۰,۰۰۰ ریال

ناموجود



پایه مینی فرز 115 mm 125 mm

ANGLE GRINDER STAND

ST-125 1905400

Max cutting depth	30mm	حداکثر عمق برش
Net weight	3.2kg	وزن خالص

- پایه‌ای برای ثابت نگه داشتن انوع مینی فرزهای ۱۱۵ و ۱۲۵
- پایه چدنی
- بدنه آلومینیوم دایکاستی

6

قیمت ۹۱,۸۰۰,۰۰۰ ریال

ناموجود



پایه اسلایدی مینی فرز 115 mm 125 mm

ANGLE GRINDER STAND

ST-125 S 1905500

Max cutting depth	30mm	حداکثر عمق برش
Max cutting width	130mm	حداکثر عرض برش
Net weight	3.2kg	وزن خالص

- پایه‌ای برای ثابت نگه داشتن انوع مینی فرزهای ۱۱۵ و ۱۲۵
- پایه فولادی
- بدنه آلومینیوم دایکاستی

6

قیمت ۸۴,۸۰۰,۰۰۰ ریال

ناموجود



پایه سنگ فرز 180 mm 230 mm

ANGLE GRINDER STAND

ST-230 1901500

Height	280mm	ارتفاع
Net weight	4.5Kg	وزن خالص

- پایه‌ای برای ثابت نگه داشتن انواع فرزهای ۱۸۰ و ۲۳۰
- پایه فولادی
- بدنه آلومینیوم دایکاستی

10

قیمت ۱۰۸,۸۰۰,۰۰۰ ریال



پایه جهت لبه زن 6 mm

TRIMMING MACHINE BRACKET

TMB-65 1905200

Max slotting depth	25mm	حداکثر عمق برش
Max slotting width	43mm	حداکثر عرض برش
Height adjustment	28mm	تنظیم ارتفاع
Net weight	19.22kg	وزن خالص

- مناسب برای دستگاه لبه زن (قطر بدنه ۶۴ تا ۶۵ میلی متر)

mahak
POWER TOOLS



CORDLESS TOOLS

ابزارهای شارژی


mahak
BL
BRUSHLESS



8

قیمت ۷۱,۸۰۰,۰۰۰ ریال



پیچ گوشتی شارژی 3.6 V
با باتری لیتیوم

CORDLESS SCREWDRIVER

CSD-3.6 Kit — 2703900

		ولتاژ
Voltage	3.6V	
Power	1300 mAh Li-ion	توان باتری
Speed	210r/mm	سرعت
Collet	1/4 inch (6.35mm)	کلت
Charging time	3-5hour	زمان شارژ
Max torque	3.5N.M	حداکثر گشتاور
Net weight	0.6kg	وزن خالص

- مناسب جهت باز و بسته کردن انواع پیچ در زمان کوتاه
- توقف سریع - نشان دهنده‌ی میزان شارژ باتری
- قابلیت کار بصورت مستقیم و ۹۰ درجه
- مجهز به نور LED
- همراه با تعداد ۵۲ سر پیچ گوشتی از جنس کروم وانادیوم

10

قیمت ۶۲,۸۰۰,۰۰۰ ریال



پیچ گوشتی شارژی 4 V
با باتری لیتیوم

Cordless Screwdriver

CSD-4 Li Kit — 2704200

		ولتاژ
Voltage	4V	
Power	1500 mAh Li-ion	توان باتری
Speed	300rpm	سرعت
Max torque	5N.M	حداکثر گشتاور
Net weight	0.6kg	وزن خالص

- شش سرعته
- دارای کلید تغییر جهت (چپگرد و راستگرد)
- دارای نشانگر باتری
- دارای طراحی ارگونومیک (دستگیره با پوشش نرم)
- دارای کابل شارژ تایپ C به طول ۶۰ سانتی متر
- همراه با تعداد ۴۰ سر پیچ گوشتی از جنس کروم وانادیوم

10

قیمت ۱۵۴,۸۰۰,۰۰۰ ریال



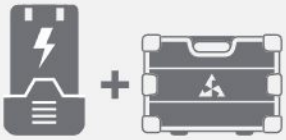

دریل پیچ گوشتی چکشی

شارژی/ با باتری اضافه و کیف

CORDLESS IMPACT DRILL

CID-12 Li H 2703700

Voltage	12V Max	ولتاژ
Power	2×1300mAh Li-ion	توان باتری
Speed	1: 0-400rpm 2: 0-1400rpm	سرعت
Chuck capacity	10mm	ظرفیت سوراخکاری
No.torque setting	18+1	تعداد ترک
Charging time	1hour	زمان شارژ
Max torque	28N.M	حداکثر گشتاور
Net weight	1kg	وزن خالص

- زمان شارژ ۱ ساعت و قابلیت کنترل سرعت
- سه نظام خودکار ۱۰ میلی متر به همراه باتری اضافه
- کاربرد دو منظوره به عنوان پیچ گوشتی و دریل
- قابلیت تنظیم گشتاور در ۲۰ حالت (ترکمتر)
- حداکثر سوراخکاری در چوب ۲۰ میلیمتر- فلز ۶ میلیمتر
- دارای ۶ عدد سری پیچ گوشتی و افزایش دهنده طول سری و شش عدد مته

5

قیمت ۲۰۴,۸۰۰,۰۰۰ ریال



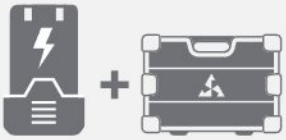

دریل / پیچ گوشتی

براش لس/ شارژی/ با باتری اضافه و کیف

CORDLESS BRUSHLESS DRILL

CD-12 Li 2703200

Voltage	12V Max	ولتاژ
Power	2×2000mAh Li-ion	توان باتری
Speed	1: 0-350rpm 2: 0-1400rpm	سرعت
Chuck capacity	10mm	ظرفیت سوراخکاری
No.torque setting	19+1setting	تعداد ترک
Charging time	1hour	زمان شارژ
Max torque	38N.M	حداکثر گشتاور
Net weight	1kg	وزن خالص

- زمان شارژ ۱ ساعت و قابلیت کنترل سرعت
- سه نظام خودکار ۱۰ میلی متر به همراه باتری اضافه
- دارای موتور دو وضعیته به عنوان پیچ گوشتی و دریل
- قابلیت تنظیم گشتاور در ۲۰ حالت (ترکمتر)
- حداکثر سوراخکاری در چوب ۲۰ میلیمتر- فلز ۶ میلیمتر
- دارای ۶ عدد سری پیچ گوشتی و افزایش دهنده طول سری و شش عدد مته

2

قیمت ۲۸۱,۸۰۰,۰۰۰ ریال



mm 10 دریل پیچ گوشتی چکشی
براش لس/ شارژی/ با باتری اضافه و کیف

CORDLESS BRUSHLESS IMPACT DRILL

BCD-2010 Li 2704100

Voltage	20V Max	ولتاژ
Power	2×2000mAh Li-ion	توان باتری
Speed	1: 0-420rpm 2: 0-1720rpm	سرعت
Chuck capacity	10mm	ظرفیت سوراخکاری
Max torque	45N.M	حداکثر گشتاور
No.torque setting	20+1+1+1	تعداد ترک
Charging time	1hour	زمان شارژ
Net weight	1.300kg	وزن خالص

- دو برابر عمر دستگاه + دو برابر قدرت با موتور براش لس
- شارژ سریع یک ساعته
- به همراه دو باتری ۲۰۰۰ میلی آمپر
- مجهز به سه نظام فولادی ۱۰ میلیمتر
- حداکثر گشتاور ۴۵ نیوتن متر
- کیف مستحکم و سبک
- مجهز به نور ال ای دی
- نوع باتری MB

2

قیمت ۳۶۲,۸۰۰,۰۰۰ ریال



mm 13 دریل پیچ گوشتی چکشی
براش لس/ شارژی/ با باتری اضافه و کیف

CORDLESS BRUSHLESS IMPACT DRILL

BCD-20 Li Kit 2703800

Voltage	20V Max	ولتاژ
Power	2×2000mAh Li-ion	توان باتری
Speed	1: 0-400rpm 2: 0-1600rpm	سرعت
Chuck capacity	13mm	ظرفیت سوراخکاری
Max torque	50N.M	حداکثر گشتاور
No.torque setting	19+3	تعداد ترک
Charging time	1hour	زمان شارژ
Net weight	1.500kg	وزن خالص

- دو برابر عمر دستگاه + دو برابر قدرت با موتور براش لس
- ظرفیت سوراخکاری در چوب ۳۰ میلیمتر در استیل ۱۰ میلیمتر
- شارژ سریع یک ساعته
- به همراه دو باتری ۲۰۰۰ میلی آمپر
- مجهز به سه نظام فولادی ۱۳ میلیمتر
- حداکثر گشتاور ۵۰ نیوتن متر
- قابلیت چکشی و ساده
- کیف مستحکم و سبک
- نوع باتری MB

6

قیمت ۲۰۹,۸۰۰,۰۰۰ ریال



+

mm 115 مینی فرز
شارژی

CORDLESS ANGLE GRINDER

AG-20 Li 2727100

ولتاژ	20V Max	Voltage
توان باتری	2000mAh Li-ion	Power
سرعت	8000r/mm	Speed
قطر دیسک	115mm	Disc diameter
زمان شارژ	1hour	Charging time
وزن خالص	1.95kg	Net weight

- شارژ سریع یک ساعته مجهز به باتری ۲۰۰۰ میلی آمپر
- قطر شفت M14
- مناسب برای برش سنگ و فلزات و پرداخت سنگ
- مجهز به شاسی قفل کن برای تعویض صفحه
- طراحی ارگونومیک جهت راحتی کاربر
- طراحی شده جهت مصارف صنعتی و حرفه‌ای
- نوع باتری MB

6

قیمت ۱۳۲,۸۰۰,۰۰۰ ریال



+

mm 115 مینی فرز
شارژی/ با شارژر / بدون باتری

CORDLESS ANGLE GRINDER (SOLO)

AG-115 Li 2727200

ولتاژ ورودی	20V MAX	Voltage
توان باتری	4000mAh Li-ion	Power
سرعت	8000r/min	Speed
قطر دیسک	115mm	Disc diameter
زمان شارژ	1hour	Charging time
وزن خالص	1.55kg	Net weight

- شارژ سریع یک ساعته
- دارای قابلیت نصب دسته
- مناسب برای برش سنگ و فلزات و پرداخت سنگ
- طراحی ارگونومیک جهت راحتی کاربر
- طراحی شده جهت مصارف صنعتی و حرفه‌ای
- نوع باتری MA

6

قیمت ۱۷۰,۸۰۰,۰۰۰ ریال



+

mm 115 مینی فرز
براش لس/ شارژی / با شارژر/ بدون باتری

CORDLESS ANGLE GRINDER (SOLO)

BAG-115 Li 2727300

ولتاژ ورودی	20V MAX	Voltage
توان باتری	4000mAh Li-ion	Power
سرعت	8300/7000/6000min^{-1}	Speed
قطر دیسک	115mm	Disc diameter
زمان شارژ	1hour	Charging time
وزن خالص	1.77kg	Net weight

- شارژ سریع یک ساعته
- دارای قابلیت نصب دسته
- مناسب برای برش سنگ و فلزات و پرداخت سنگ
- بدون ذغال (براش لس) به همراه موتور قدرتمند
- طراحی ارگونومیک جهت راحتی کاربر
- طراحی شده جهت مصارف صنعتی و حرفه‌ای
- نوع باتری MA

3

قیمت ۴۶۵,۸۰۰,۰۰۰ ریال





منگنه کوب 20V

براش لس / شارژی / با کیف

CORDLESS STAPLE/ NAILER GUN

SN-4050 Li 2723200

		ولتاژ
Voltage	20V MAX	
Nails size	25-50mm	طول میخ
Stapler size	15-40mm	طول منگنه
Charging time	1hour	زمان شارژ
Net weight	3.9kg	وزن خالص

- مدل میخکوب 18ga(f)
- قابل استفاده در نجاری- مبل سازی- کابینت سازی
- سرعت کار و صرفه جویی در زمان
- بدون ذغال (براش لس) به همراه موتور قدرتمند
- دارای سرعت دور متغیر (دیمر دار)
- ظرفیت مخزن ۱۰۰ عدد
- دارای چراغ ال ای دی
- نوع باتری MA

4

قیمت ۲۶۶,۸۰۰,۰۰۰ ریال





منگنه کوب 20V

براش لس / شارژی / با کیف

CORDLESS STAPLE/ NAILER GUN

CSN-2532 Li 2723300

		ولتاژ
Voltage	20V MAX	
Nails size	15-32mm	طول میخ
Stapler size	15-25mm	طول منگنه
Impact rate	30	تعداد ضربه در هر دقیقه
Charging time	1hour	زمان شارژ
Net weight	1.9kg	وزن خالص

- مدل میخکوب 18ga(f)
- قابل استفاده در نجاری- مبل سازی- کابینت سازی
- سرعت کار و صرفه جویی در زمان
- دارای شش حالت تنظیم قدرت ضربه
- ظرفیت مخزن ۵۰ عدد
- دارای شارژر سریع (یک ساعته)
- همراه با ۵۰۰ عدد منگنه و ۵۰۰ عدد میخ
- دارای چراغ ال ای دی

قیمت ۲۰۴,۸۰۰,۰۰۰
ریال

4



اره افقی بر
شارژی / دور متغیر

CORDLESS ALL-PURPOSE SAW

AP-20 Li

2728100

- ظرفیت برش در چوب ۱۰۰ میلیمتر در استیل ۴ میلیمتر
- شارژ سریع یک ساعته - مجهز به باتری ۲۰۰۰ میلی آمپر
- مناسب برای برش رودکا - دیوار کاذب - برش شاخه های درخت
- سقف کاذب - تاسیسات و ساختمان - برش چوب در نجاری
- برش لوله و اتصالات در صنایع آهنگری و لوله کشی
- طراحی ارگونومیک جهت راحتی کاربر
- به همراه ۱ عدد تیغه اضافی
- نوع باتری MB

ولتاژ	20V Max	Voltage
توان باتری	2000mAh Li-ion	Power
سرعت	0-2800r/min	Speed
حرکت تیغه	22mm	Blade stroke
زمان شارژ	1hour	Charging time
وزن خالص	1.5kg	Net weight

قیمت ۳۵۴,۸۰۰,۰۰۰
ریال

4



BRUSHLESS

اره افقی بر
براش لس / شارژی / دور متغیر / با کیف

CORDLESS ALL-PURPOSE SAW

BRS-22 Kit

2728400

- شارژ سریع یک ساعته - مجهز به باتری ۴۰۰۰ میلی آمپر
- ظرفیت برش در چوب ۲۲۵ میلیمتر
- مناسب برای برش رودکا، دیوارکاذب، برش شاخه های درخت، سقف کاذب، تاسیسات و ساختمان، برش چوب در نجاری
- برش لوله و اتصالات در صنایع آهنگری و لوله کشی
- طراحی ارگونومیک جهت راحتی کاربر
- نوع باتری MC

ولتاژ ورودی	20V	Voltage
توان باتری	4000mAh	Power
سرعت	0-2900r/min	Speed
میزان حرکت تیغه	22mm	Blade stroke
زمان شارژ	1hour	Charging time
وزن خالص	1.7kg	Net weight

قیمت ۳۱۳,۸۰۰,۰۰۰ ریال

BRUSHLESS

پولیش 180 mm

براش لس / شارژی / دور متغیر / با کیف

4



CORDLESS POLISHER

BAP-180 Kit

2745200

- شارژ سریع یک ساعته - مجهز به باتری ۴۰۰۰ میلی آمپر
- مناسب برای صیقلی کردن انواع سطوح
- تنظیم سرعت یا ولوم
- استارت نرم
- دارای گیربکس دایکاستی جهت استحکام دستگاه
- به همراه کیف BMC مستحکم و شارژ سریع
- نوع باتری MC

Voltage	20V	ولتاژ ورودی
Power	4000mAh Li-ion	توان باتری
Speed	500-3000r/min	سرعت
Disc diameter	180mm	قطر پولیش
Charging time	1hour	زمان شارژ
Net weight	1.55kg	وزن خالص

قیمت ۲۸۸,۸۰۰,۰۰۰ ریال

BRUSHLESS

پولیش 150 mm

براش لس / شارژی/اوربیتالی/دور متغیر / با کیف

4



CORDLESS POLISHER

BOS-150 Kit

2745100

- شارژ سریع یک ساعته-مجهز به باتری ۲۰۰۰ میلی آمپر
- مناسب برای پولیش اتومبیل و سایر سطوح
- تنظیم سرعت یا ولوم
- استارت نرم
- دارای مکانیزم اوربیتالی به میزان ۱۶ میلیمتر
- به همراه کیف BMC مستحکم و شارژ سریع
- نوع باتری MC

Voltage	20V	ولتاژ ورودی
Power	2000mAh Li-ion	توان باتری
Speed	1500-5000r/min	سرعت
Disc diameter	150mm	قطر پولیش
Charging time	1hour	زمان شارژ
Net weight	1.55kg	وزن خالص

2

قیمت ۲۹۳,۸۰۰,۰۰۰ ریال



بتن کن

شارژی/ با شارژر/ بدون باتری

CORDLESS ROTARY HAMMER (SOLO)

HDM-24 Li 2732100

ولتاژ	20V MAX	Voltage
توان باتری	4000mAh Li-ion	Power
سرعت	0-1200r/ min	Speed
ظرفیت سوراخکاری در بتن	24mm	Drilling diameter
انرژی ضربه‌ای	2.4J	Impact energy
زمان شارژ	1hour	Charging time
وزن خالص	2.67kg	Net weight

- (چهار شیار) SDS PLUS
- شارژ سریع یک ساعته
- ظرفیت سوراخکاری در چوب ۳۰ میلیمتر، بتن ۲۴ میلیمتر و استیل ۱۳ میلیمتر
- تعداد ضربات ۵۰۰۰ - ۰ در دقیقه
- نوع باتری MA

20

قیمت ۴۲,۵۰۰,۰۰۰ ریال



ابزار حکاکی

شارژی

CORDLESS ENGRAVER

CE-4 Li 2725100

ولتاژ	4V MAX	Voltage
توان باتری	1500mAh Li-ion	Power
سرعت ضربه	6000-19000	Speed
وزن خالص	360gr	Net weight

- مجهز به باتری ۱۵۰۰ میلی آمپر
- دارای نمایشگر ولتاژ باتری و سطح شارژ
- دارای قلم حکاکی یدکی
- دارای شابلون حروف/ اعداد/ اشکال
- دارای کابل شارژ تایپ C به طول ۶۰ سانتی متر

8

قیمت ۱۷۴,۸۰۰,۰۰۰ ریال



مینی اره زنجیری

شارژی / با کیف / باتری / تیغه اره زنجیری اضافه

MINI CHAIN SAW

MCS-110 Li kit 2708700

ولتاژ	20V MAX	Voltage
توان باتری	2×2000mAh Li-ion	Power
سرعت	3800r/min	Speed
حداکثر قطر برش	80mm	Cutting capacity
وزن خالص	1.8kg	Net weight

- مجهز به باتری ۲۰۰۰ میلی آمپر
- شارژ سریع یک ساعته
- گاید اره زنجیری ۴ اینچ
- به همراه دو عدد باتری و یک تیغه اره زنجیری اضافه
- نوع باتری MA

2

قیمت ۲۴۰,۸۰۰,۰۰۰ ریال



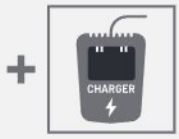

اره گرد بر
شارژی/ با شارژر / بدون باتری

CORDLESS CIRCULAR SAW (SOLO)

CS-165 Li 2729400

Voltage	20V MAX	ولتاژ ورودی
Power	4000mAh Li-ion	توان باتری
Speed	3600r/min	سرعت
No.of Teeth	T24	تعداد دندانه
Blade diameter	165×25.4mm	ابعاد تیغه
Net weight	2.78kg	وزن خالص

- شارژ سریع یک ساعته
- دارای تیغه ۲۴ دندانه
- قابلیت برش ۴۵ و ۹۰ درجه
- ظرفیت برش در زاویه ۹۰ درجه: ۵۲ سانتیمتر و ۴۵ درجه: ۳۸ سانتیمتر
- نوع باتری MA

1

قیمت ۵۱۴,۸۰۰,۰۰۰ ریال



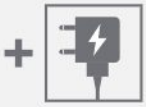

اره فارسی بر اسلایدی mm 185
شارژی/ با شارژر / بدون باتری

CORDLESS MITER SAW (SOLO)

MS-185/300 Li 2744200

Voltage	20V MAX	ولتاژ ورودی
Power	4000mAh Li-ion	توان باتری
Speed	3600r/min	سرعت
No.of Teeth	T40	تعداد دندانه
Blade diameter	185×1.8×30mm	ابعاد تیغه
Cutting capacity	0×0° 200×50mm 45×0° 150×50mm	ظرفیت برش
Cutting capacity	0×45° 200×35mm 45×45° 150×35mm	ظرفیت برش
Net weight	9.5kg	وزن خالص

- دارای تیغه ۴۰ دندانه
- قابلیت برش ۴۵ - ۰ درجه
- برش دقیق و کیفیت بالا
- مجهز به باتری ۴۰۰۰ میلی آمپر
- شارژ سریع یک ساعته
- مناسب برای برش دقیق انواع چوب و ام دی اف
- نوع باتری MA

2



قیمت ۲۷۶,۸۰۰,۰۰۰ ریال

فن کارگاهی
شارژی

CORDLESS FAN

F-280 Li

2747100

- مجهز به باتری ۴۰۰۰ میلی آمپر
- شارژ سریع یک ساعته
- زاویه چرخش ۰ تا ۳۶۰ درجه
- مناسب جهت محیط های کارگاهی فاقد برق
- قابلیت کار دائم با برق ۲۲۰ ولت (دارای دو حالت برق و باتری)
- به همراه آداپتور تغییر ولتاژ
- نوع باتری MA

Voltage	20V MAX	ولتاژ ورودی
Battery power	4000mAh Li-ion	توان باتری
Speed	Hi:2600r/min Lo:1700r/min	سرعت
Run time	Hi:3.5hours Lo:11hours	زمان کار با باتری شارژ شده
Air flow	Hi:4500CFM Lo:310CFM	حجم هوا
Net weight	2.9kg	وزن خالص

4



قیمت ۲۷۲,۸۰۰,۰۰۰ ریال

چراغ کار
شارژی

CORDLESS WORKING LIGHT

L-3020 Li

2736300

- مجهز به باتری ۴۰۰۰ میلی آمپر
- شارژ سریع یک ساعته
- مناسب جهت محیط های کارگاهی فاقد برق
- قابلیت کار دائم با برق ۲۲۰ ولت (دارای دو حالت برق و باتری)
- به همراه آداپتور تغییر ولتاژ
- نوع باتری MA

Voltage	20V MAX	ولتاژ ورودی
Battery power	4000mAh Li-ion	توان باتری
Output power	30/20/10W	مصرف انرژی
Run time	30W: 2.5h / 20W: 3.5h / 10W: 1.5h	زمان کار با باتری شارژ شده
Lumen	2700/2000/1100LM	پرتاب نور
Net weight	1.7kg	وزن خالص



پایه
PEDESTAL

عنوان Title	کد Item Code	قیمت (ریال) Price
سه پایه مخصوص تراز و متر لیزری TRIPOD	2901200	۶۳,۸۰۰,۰۰۰



باتری و شارژر
BATTERY& FAST CHARGER

مدل Model	آمپر/ساعت Ah/H	ولتاژ Voltage	کد Item Code	قیمت (ریال) Price
باتری P-X-C	2	18v	2738100	۶۸,۸۰۰,۰۰۰
باتری P-X-C Plus	5.2	18v	2738300	۱۴۳,۸۰۰,۰۰۰
باتری (MA) Li-ion	4	20v	2738400	۱۰۷,۸۰۰,۰۰۰
باتری (MC)	2	20v	2738600	۵۵,۸۰۰,۰۰۰
باتری (MC)	4	20v	2738500	۱۰۷,۸۰۰,۰۰۰ ناموجود
باتری (MB) Li-ion	2	20v	2740100	۵۵,۸۰۰,۰۰۰

شارژر سریع یک ساعته / MB		
مدل Model	کد Item Code	قیمت (ریال) Price
MB	2742100	۳۲,۸۰۰,۰۰۰



mahak
POWER TOOLS



STATIONARY TOOLS

ابزارهای رومیزی و پایه دار

2



قیمت ۱۱۳,۸۰۰,۰۰۰ ریال

ماشین سنگ سنباده 125 mm

BENCH GRINDING MACHINE

GD-125/1

1101000

- مناسب کار با فلزات و سنگ جهت تیز کردن
- مجهز به محافظ تلقی
- قابلیت نصب بر روی میز کار
- موتور پرقدرت و بی صدا
- مجهز به پایه های لاستیکی برای جلوگیری از لرزش
- ساخت ایران

ولتاژ و فرکانس	230V 50Hz	Voltage and frequency
توان	200W	Power
سرعت	3000r/min	Speed
ابعاد سنگ	125×20×25mm	Disc dimensions
وزن خالص	5.5kg	Net weight

1



قیمت ۱۶۰,۸۰۰,۰۰۰ ریال

ماشین سنگ سنباده 125 mm
سه نظام

BENCH GRINDING MACHINE

DGD-125/2

1103300

- مناسب کار با فلزات و سنگ جهت تیز کردن
- مجهز به محافظ تلقی
- قابلیت نصب بر روی میز کار
- موتور پرقدرت و بی صدا
- مجهز به پایه های لاستیکی برای جلوگیری از لرزش
- مجهز به سه نظام با ظرفیت ۱۰ میلیمتر و صفحه سنباده
- مناسب برای پلیسه گیری و صیقلی کردن سطح فلزی
- ساخت ایران

ولتاژ و فرکانس	230V 50Hz	Voltage and frequency
توان	200W	Power
سرعت	3000r/min	Speed
ابعاد سنگ	125×20×25mm	Disc dimensions
قطر سوراخکاری	1.5-10mm	Chuck capacity
وزن خالص	5.5kg	Net weight

1

قیمت ۱۶۰,۸۰۰,۰۰۰ ریال



ماشین سنگ سنباده 150 mm

BENCH GRINDING MACHINE

GD-150 H

1100200

- مناسب کار با فلزات و سنگ جهت تیز کردن
- مجهز به محافظ تلقی
- قابلیت نصب بر روی میز کار
- موتور پرقدرت و بی صدا
- مجهز به پایه های لاستیکی برای جلوگیری از لرزش
- ساخت ایران

Voltage and frequency	230V 50Hz	ولتاژ و فرکانس
Power	400W	توان
Speed	3000r/min	سرعت
Disc dimensions	150×25×32mm	ابعاد سنگ
Net weight	8.5kg	وزن خالص

1

قیمت ۱۹۱,۸۰۰,۰۰۰ ریال



ماشین سنگ سنباده 175 mm

BENCH GRINDING MACHINE

GD-175H

1100300

- مناسب کار با فلزات و سنگ جهت تیز کردن
- مجهز به محافظ تلقی
- قابلیت نصب بر روی میز کار
- موتور پرقدرت و بی صدا
- مجهز به پایه های لاستیکی برای جلوگیری از لرزش
- ساخت ایران

Voltage and frequency	230V 50Hz	ولتاژ و فرکانس
Power	500W	توان
Speed	3000r/min	سرعت
Disc dimensions	175×25×32mm	ابعاد سنگ
Net weight	12kg	وزن خالص

1



قیمت ۲۳۱,۸۰۰,۰۰۰ ریال

ماشین سنگ سه کاره 175 mm
سنگ/سه نظام/فرچه سیمی

BENCH GRINDING MACHINE

BGD-175H

1110800

- مناسب کار با فلزات و سنگ جهت تیز کردن و فرچه زدن
- مجهز به محافظ تلقی
- قابلیت نصب بر روی میز کار
- موتور پرقدرت و بی صدا
- مجهز به پایه های لاستیکی برای جلوگیری از لرزش
- ساخت ایران

Voltage and frequency	230V 50Hz	ولتاژ و فرکانس
Power	500W	توان
Speed	2900r/min	سرعت
Disc dimensions	175×25×32mm	ابعاد سنگ
Chuck capacity	1.5-13mm	قطر سوراخکاری
Brush dimensions	150×16mm	ابعاد برس
Net weight	11kg	وزن خالص

1



قیمت ۲۹۳,۸۰۰,۰۰۰ ریال

ماشین سنگ سنباده 200 mm
چراغ دار / تک فاز

BENCH GRINDING MACHINE

GD 200-1 HL

1110000

- مناسب کار با فلزات و سنگ جهت تیز کردن
- مجهز به محافظ تلقی - مجهز به چراغ کار
- قابلیت نصب بر روی میز کار
- موتور پرقدرت و بی صدا
- مجهز به پایه های لاستیکی برای جلوگیری از لرزش
- ساخت ایران

Voltage and frequency	230V 50Hz	ولتاژ و فرکانس
Power	700W	توان
Speed	3000r/min	سرعت
Disc dimensions	200×25×32mm	ابعاد سنگ
Net weight	18kg	وزن خالص



1

قیمت ۲۹۳,۸۰۰,۰۰۰ ریال

ماشین سنگ سنباده
200 mm
چراغ دار / سه فاز

BENCH GRINDING MACHINE

GD 200-3 HL

1110100

- مناسب کار با فلزات و سنگ جهت تیز کردن
- مجهز به محافظ تلقی - مجهز به چراغ کار
- قابلیت نصب بر روی میز کار
- موتور پرقدرت و بی صدا
- مجهز به پایه های لاستیکی برای جلوگیری از لرزش
- ساخت ایران

Voltage and frequency	380V 50Hz	ولتاژ و فرکانس
Power	800W	توان
Speed	3000r/min	سرعت
Disc dimensions	200×25×32mm	ابعاد سنگ
Net weight	18kg	وزن خالص



1

قیمت ۵۲۹,۸۰۰,۰۰۰ ریال

ماشین سنگ سنباده
250 mm
سه فاز / چراغ دار / دو دور

BENCH GRINDING MACHINE

GD-250 HL

1110200

- مناسب کار با فلزات و سنگ جهت تیز کردن
- مجهز به محافظ تلقی - مجهز به چراغ کار
- قابلیت نصب بر روی میز کار
- موتور پرقدرت و بی صدا
- مجهز به پایه های لاستیکی برای جلوگیری از لرزش
- ساخت ایران

Voltage and frequency	380V 50Hz	ولتاژ و فرکانس
Power	750/1000W	توان
Speed	1500/3000r/min	سرعت
Disc dimensions	250×25×32mm	ابعاد سنگ
Net weight	25kg	وزن خالص



1

قیمت ۱,۱۳۷,۸۰۰,۰۰۰ ریال

ماشین سنگ سنباده
چراغ دار / سه فاز
300 mm

BENCH GRINDING MACHINE

GD-300 HL

1110300

- مناسب کار با فلزات و سنگ جهت تیز کردن
- مجهز به محافظ تلقی
- قابلیت نصب بر روی میز کار
- موتور پرقدرت و بی صدا
- مجهز به چراغ کار
- ساخت ایران

ولتاژ و فرکانس	380V 50Hz	Voltage and frequency
توان	2000W	Power
سرعت	1400r/min	Speed
ابعاد سنگ	300×40×40mm	Disc dimensions
وزن خالص	52kg	Net weight



1

قیمت ۱,۰۹۸,۸۰۰,۰۰۰ ریال

ماشین پرداخت ۱۵۰۰ دور
چراغ دار/سه فاز

POLISHING MACHINE

GD 2000-4 L

1110600

- مجهز به چراغ کار
- قابلیت نصب بر روی میز کار- موتور سه فاز پر قدرت ۲۰۰۰ واتی
- قابلیت نصب تجهیزات پرداخت کاری
- مجهز به شفت بلند جهت تسلط بهتر بر روی قطعه کار
- ساخت ایران

ولتاژ و فرکانس	380V 50Hz	Voltage and frequency
توان	2000W	Power
سرعت	1500r/min	Speed
وزن خالص	31kg	Net weight



1

قیمت ۱,۰۹۸,۸۰۰,۰۰۰ ریال

ماشین پرداخت ۳۰۰۰ دور
چراغ دار/سه فاز

POLISHING MACHINE

PGD 2000-2 L 1110700

- مجهز به چراغ کار
- قابلیت نصب بر روی میز کار- سه فاز پر قدرت ۲۰۰۰ واتی
- قابلیت نصب تجهیزات پرداخت کاری
- مجهز به شفت بلند جهت تسلط بهتر بر روی قطعه کار
- ساخت ایران

Voltage and frequency	380V 50Hz	ولتاژ و فرکانس
Power	2000W	توان
Speed	3000r/min	سرعت
Net weight	31kg	وزن خالص

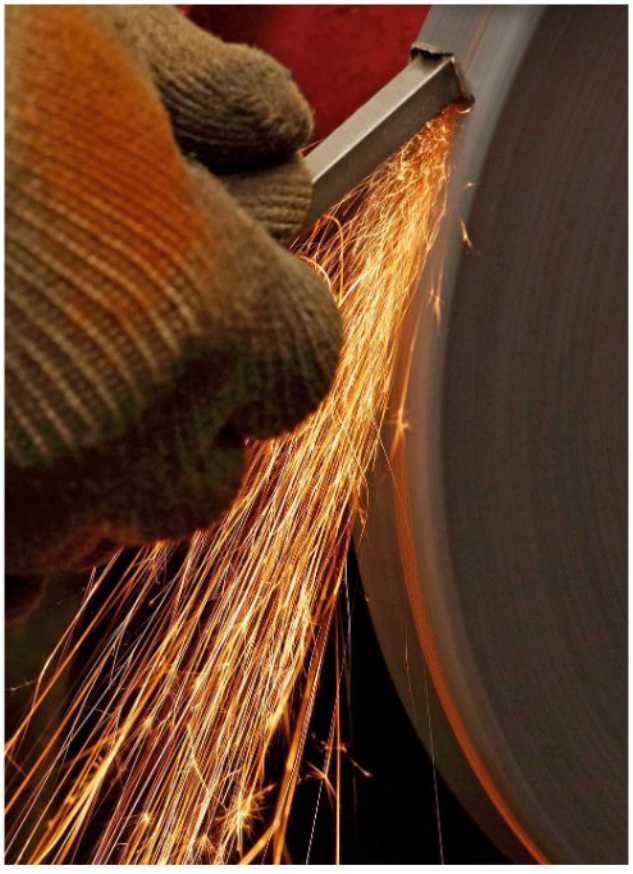

قیمت ۲۲۷,۸۰۰,۰۰۰ ریال



پایه ماشین سنگ سنباده

BENCH GRINDING MACHINE PEDES-

GD-300P 1100701

Net weight	27.5 kg	وزن خالص

1

قیمت ۳۰۳,۸۰۰,۰۰۰ ریال



ماشین سنگ پرداخت چراغ دار / تک فاز

200 mm

GRINDING & POLISHING MACHINE

PGD-200-1 L 1110400

Voltage and frequency	230V 50Hz	ولتاژ و فرکانس
Power	700W	توان
Speed	3000r/min	سرعت
Disc dimensions	200×25×32mm	ابعاد سنگ
Net weight	17kg	وزن خالص

- مناسب کار با فلزات و سنگ جهت تیز کردن
- مجهز به محافظ طلقی- مجهز به چراغ کار
- قابلیت نصب بر روی میز کار - موتور پرقدرت و بی صدا
- مجهز به پایه های لاستیکی برای جلوگیری از لرزش
- مناسب جهت پرداخت
- ساخت ایران

1

قیمت ۵۳۶,۸۰۰,۰۰۰ ریال



ماشین سنگ پرداخت چراغ دار/سه فاز

200 mm

GRINDING & POLISHING MACHINE

PGD-200-3/1 L 1110500

Voltage and frequency	380V 50Hz	ولتاژ و فرکانس
Power	1100W	توان
Speed	3000r/min	سرعت
Disc dimensions	200×25×32mm	ابعاد سنگ
Net weight	19kg	وزن خالص

- مناسب کار با فلزات و سنگ جهت تیز کردن
- مجهز به محافظ طلقی
- قابلیت نصب بر روی میز کار
- موتور پرقدرت و بی صدا - مجهز به چراغ کار
- قابلیت نصب تجهیزات پرداخت
- ساخت ایران

1

قیمت ۲۹۷,۸۰۰,۰۰۰ ریال



ماشین پولیش 165 mm

POLISHING MACHINE

PG-165 1111200

Voltage and frequency	230V 50Hz	ولتاژ و فرکانس
Power	700W	توان
Speed	2900r/min	سرعت
Polish dimensions	165×50×32mm	ابعاد اسفنجی
Net weight	10.6kg	وزن خالص

- قابلیت پولیش و سنباده کاری
- پایه لاستیکی زیر دستگاه برای جلوگیری از لرزش
- بدنه قوی و جمع و جور برای کارهای طولانی
- مجهز به موتور با توان ۷۰۰ وات
- دور ماشین با حداکثر ۲۹۰۰ دور در دقیقه
- ساخت ایران



1

قیمت ۱۹۴,۸۰۰,۰۰۰
ریال

mm 115 ماشین سنگ و سنباده نواری

BELT / DISC SANDER

BDS-1270 Set

1111800

- مناسب کار با فلزات و سنگ جهت تیز کردن
- مجهز به محافظ تلقی
- قابلیت نصب بر روی میز کار - موتور پرقدرت و بی صدا
- مجهز به پایه های لاستیکی برای جلوگیری از لرزش
- مجهز به سنباده نواری جهت سنباده و صیقل کاری
- ساخت ایران

Voltage and frequency	230V 50Hz	ولتاژ و فرکانس
Power	200W	توان
Speed	3000r/min	سرعت
Disc dimensions	125×20×25mm	ابعاد سنگ
Sand disc diameter	115mm	قطر دیسک سنباده
Belt size	770×25mm	ابعاد نوار سنباده
Net weight	7.5kg	وزن خالص



1

قیمت ۴۰۷,۸۰۰,۰۰۰
ریال

ماشین سنگ و سنباده نواری

BENCH GRINDING MACHINE

GD 200/

1111000

- مناسب کار با فلزات و سنگ جهت تیز کردن
- مجهز به محافظ تلقی - مجهز به چراغ کار
- قابلیت نصب بر روی میز کار - موتور پرقدرت و بی صدا
- مجهز به پایه های لاستیکی برای جلوگیری از لرزش
- مجهز به سنباده نواری جهت سنباده و صیقل کاری
- ساخت ایران

Voltage and frequency	230V 50Hz	ولتاژ و فرکانس
Power	700W	توان
Speed	3000r/min	سرعت
Disc dimensions	200×25×32mm	ابعاد سنگ
Sand disc diameter	150mm	قطر دیسک سنباده
Belt size	800×50mm	ابعاد نوار سنباده
Net weight	18kg	وزن خالص



1

قیمت ۴۸۴,۸۰۰,۰۰۰ ریال

سنگ و سنباده نواری 1200 mm

BELT / DISC SANDER

BDS-15120 SET

1111400

- دارای ۴ محور
- مجهز به محافظ تلقی
- مناسب کار با فلزات و سنگ جهت تمیز کردن و سنباده زدن
- قابلیت نصب بر روی میز کار
- موتور پرقدرت و بی صدا
- مجهز به پایه های لاستیکی برای جلوگیری از لرزش
- ساخت ایران

Voltage and frequency	230V 50Hz	ولتاژ و فرکانس
Power	700W	توان
Speed	3000r/min	سرعت
Disc dimensions	200×20×32mm	ابعاد سنگ
Disc sander diameter	150mm	قطر دیسک سنباده
Belt size	1200×50mm	ابعاد نوار سنباده
Net weight	23kg	وزن خالص



1

قیمت ۴۹۹,۸۰۰,۰۰۰ ریال

سنباده نواری دوبل

BELT / DISC SANDER

BDS-9080

1111500

- قابلیت نصب بر روی میز کار
- موتور پر قدرت و بی صدا
- مجهز به پایه های لاستیکی برای جلوگیری از لرزش
- دارای دو عدد دیسک سنباده ۱۵۰ میلیمتر
- دارای دو مدل مختلف سنباده تسمه ای (پشت باز و پشت بسته)
- مناسب برای سنباده کاری سطوح تخت و قوسی شکل
- ساخت ایران

Voltage and frequency	230V 50Hz	ولتاژ و فرکانس
Power	700W	توان
Speed	3000r/min	سرعت
Belt size	800×30mm 900×50mm	سایز نوار سنباده
Net weight	16kg	وزن خالص

1

قیمت ۴۷۵,۸۰۰,۰۰۰ ریال



mm 250 دستگاه سنباده دیسکی

DISC SANDER

DS-250 1106100

Voltage and frequency	230V 50Hz	ولتاژ و فرکانس
Power	550W	توان
Speed	1500r/min	سرعت
Disc diameter	250mm	قطر دیسک
Net weight	10kg	وزن خالص

- کار دائم بدون لرزش و بدون صدا
- موتور ۵۵۰ وات پر قدرت
- دارای صفحه قابل تنظیم و زاویه پذیر ۴۵-۰ درجه
- بدنه چدن ریختگی و صفحه آلومینیوم دایکاست
- دارای گونیای مدرج
- ابعاد میز 300×140mm

1

قیمت ۶۹۷,۸۰۰,۰۰۰ ریال

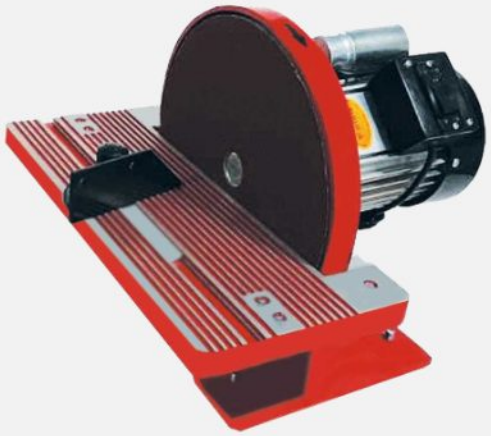

mm 305 دستگاه سنباده دیسکی
با موتور هانینگ آلمان

DISC SANDER

DS-305H 1106300

Voltage and frequency	230V 50Hz	ولتاژ و فرکانس
Power	750W	توان
Speed	1400r/min	سرعت
Disc diameter	305mm	قطر دیسک
Net weight	26kg	وزن خالص

- کار دائم بدون لرزش و بدون صدا
- موتور ۷۵۰ وات پر قدرت هانینگ آلمان
- دارای صفحه قابل تنظیم و زاویه پذیر ۴۵-۰ درجه
- بدنه چدن ریختگی و صفحه آلومینیوم دایکاست
- دارای گونیای مدرج
- ابعاد میز 440×158mm
- ساخت ایران

1

قیمت ۶۸۱,۸۰۰,۰۰۰ ریال



دستگاه سنباده دیسکی 305 mm

DISC SANDER

DS-305 1105200

Voltage and frequency	230V 50Hz	ولتاژ و فرکانس
Power	750W	توان
Speed	1450r/min	سرعت
Disc diameter	305mm	قطر دیسک
Net weight	28.5kg	وزن خالص

- کار دائم بدون لرزش و بدون صدا
- موتور ۷۵۰ وات پر قدرت
- دارای صفحه قابل تنظیم و زاویه پذیر ۴۵-۰ درجه
- بدنه چدن ریختگی و صفحه آلومینیوم دایکاست
- دارای گونیای مدرج
- ابعاد میز 440×156mm

1

قیمت ۸۶۴,۸۰۰,۰۰۰ ریال



ناموجود

دستگاه سنباده دیسکی و غلطکی ۱۲۰ میلیمتر 300 mm

DISC & DRUM SANDER

RDS-5/12 1105100

Voltage and frequency	230V 50Hz	ولتاژ و فرکانس
Power	1100W	توان
Speed	1400r/min	سرعت
Disc diameter	300mm	قطر دیسک
Drum size	120×75mm	ابعاد غلطکی
Net weight	30kg	وزن خالص

- کار دائم بدون لرزش و بدون صدا
- موتور ۱۱۰۰ وات پر قدرت
- دارای صفحه قابل تنظیم و زاویه پذیر ۴۵-۰ درجه
- بدنه چدن ریختگی و صفحه آلومینیوم دایکاست
- دارای گونیای مدرج
- ابعاد میز 440×156mm
- ساخت ایران

قیمت ۲۷۲,۸۰۰,۰۰۰
ریال

1



mm 127 دستگاه سنباده نواری و دیسکی

BELT / DISC SANDER

BDS-100

1106200

- کار دائم بدون لرزش و بدون صدا
- موتور دینامی ۳۰۰ وات پر قدرت
- دارای صفحه قابل تنظیم و زاویه پذیر ۴۵-۰ درجه
- عرض نوار ۲/۵۴ سانتیمتر و طول نوار ۷۶ سانتیمتر
- دارای گونیای مدرج و دو عدد میزکار
- ابعاد میز 178×126mm

Voltage and frequency	230V 50Hz	ولتاژ و فرکانس
Power	3000W	توان
Speed	2950r/min	سرعت
Disc diameter	127mm	قطر دیسک
Belt size	25.4×760mm	ابعاد نوار سنباده
Net weight	7kg	وزن خالص

قیمت ۳۴۶,۸۰۰,۰۰۰
ریال

1

ناموجود



mm 150 دستگاه سنباده نواری و دیسکی

BELT / DISC SANDER

BDS-15/10

1105800

- کار دائم بدون لرزش و بدون صدا
- موتور دینامی ۳۷۵ وات پر قدرت
- دارای صفحه قابل تنظیم و زاویه پذیر ۴۵-۰ درجه
- زاویه پذیری نوار ۹۰-۰ درجه عرض نوار ۱۰ سانتیمتر
- دارای گونیای مدرج
- ابعاد میز 190×125mm
- قابلیت استفاده به صورت افقی و عمدی سنباده نواری

Voltage and frequency	230V 50Hz	ولتاژ و فرکانس
Power	375W	توان
Speed	1450r/min	سرعت
Disc diameter	150mm	قطر دیسک
Belt size	100×914mm	ابعاد نوار سنباده
Net weight	11kg	وزن خالص

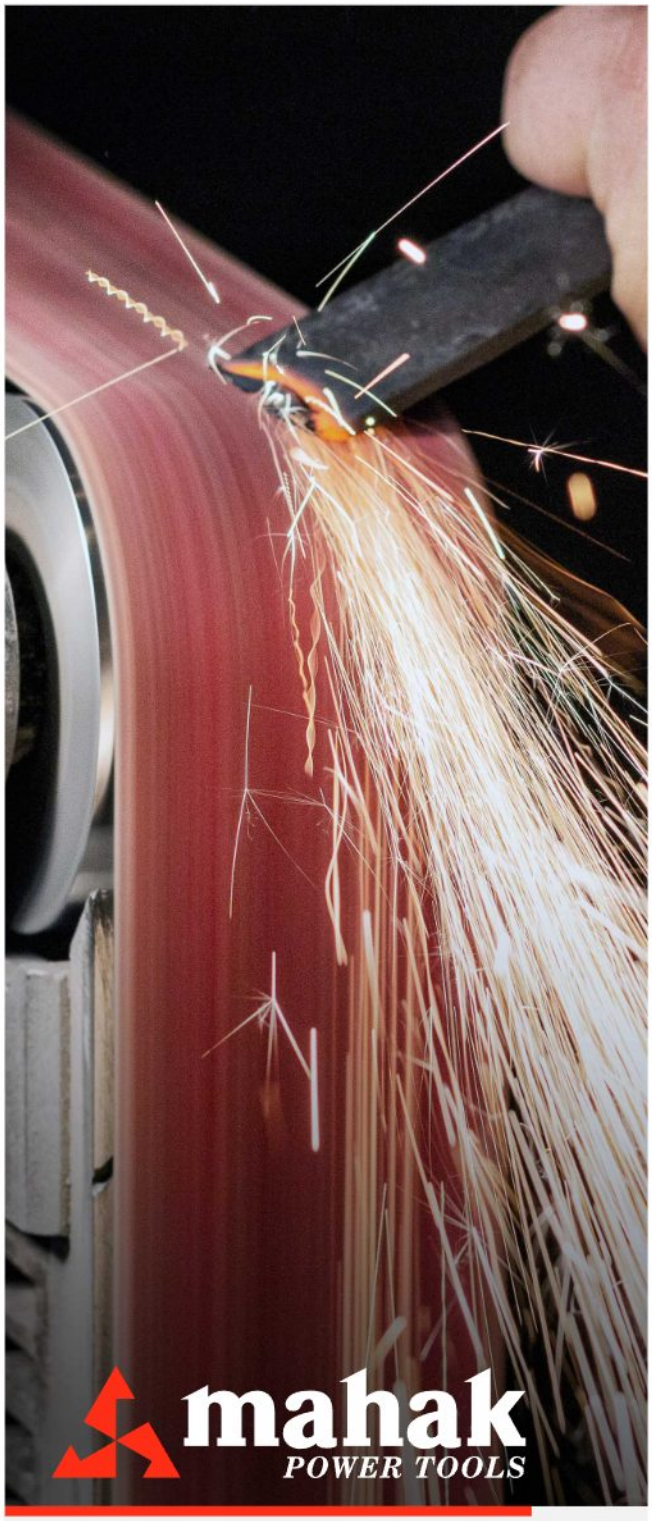

BELT & DISC SANDER

1

قیمت ۱,۳۲۰,۸۰۰,۰۰۰ ریال

NEW



دستگاه سنباده نواری و دیسکی پایه دار

mm 230

BELT / DISC SANDER

BDS-230/1 1106500

Voltage and frequency	230V 50Hz	ولتاژ و فرکانس
Power	750W	توان
Speed	2950r/min	سرعت
Disc diameter	230mm	قطر دیسک
Belt size	150×1220mm	ابعاد نوار سنباده
Table Size	314x157mm	ابعاد میز
Belt Speed	5.3m/s	سرعت نوار
Table Tilting Range	0-45	زاویه پذیری میز
Net weight	52kg	وزن خالص

- دارای بدنه چدن ریختگی
- صفحه سنباده نواری با قابلیت استفاده به صورت افقی و عمودی
- دارای میز آلمینیوم دایکاست با قابلیت زاویه پذیری ۴۵ درجه
- دارای گونیای مدرج - دارای کابین
- امکان زاویه پذیری نوار تا ۹۰ درجه
- عرض نوار ۱۵۰ میلیمتر

1

قیمت ۱,۰۵۷,۸۰۰,۰۰۰ ریال



دستگاه سنباده نواری mm 900
پایه دار

BELT SANDER

BS-900 1104900

Voltage and frequency	230V 50Hz	ولتاژ و فرکانس
Power	370W	توان
Belt size	915×102mm	ابعاد نوار سنباده
Table size	310×203mm	ابعاد میز
Net weight	28kg	وزن خالص

- دارای میز زاویه پذیر به همراه گونیا
- دارای موتور دینامی بی صدا
- دارای میز کار جلو و کنار جهت سهولت کار
- قابلیت تنظیم نوار سنباده در دو حالت افقی و عمودی
- دارای پایه مستحکم با ارتفاع مناسب
- زاویه پذیری میز: ۴۵ درجه

1

قیمت ۲,۲۵۹,۸۰۰,۰۰۰ ریال



دستگاه سنباده نواری mm 2000
پایه دار

BELT SANDER

BS-2000 1105000

Voltage and frequency	230V 50Hz	ولتاژ و فرکانس
Power	1100W	توان
Speed	11m/sec	سرعت نوار
Belt size	2000×152mm	ابعاد نوار سنباده
Table size	790×221mm	ابعاد میز
Net weight	86kg	وزن خالص

- حداکثر طول سنباده کاری 790mm
- اتفاع میز 810mm
- ابعاد میز کناری 514×221mm
- ارتفاع پایه 600mm
- زاویه پذیری میز: ۴۵ درجه
- قطر دهانه مکنده 100mm
- دارای میز کار جلو و کناری برای سهولت کار

1

قیمت ۲,۱۶۸,۸۰۰,۰۰۰ ریال



ناموجود

mm 255 دستگاه سنباده گندگی

DRUM SANDER

DST-255 1105600

Voltage and frequency	230V 50Hz	ولتاژ و فرکانس
Power	1100W	توان
Speed	1440r/min	سرعت
Drum size	132×255mm	ابعاد درام
Feed speed	0-3 m/min	سرعت پیشروی
Net weight	72kg	وزن خالص

- حداقل و حداکثر ارتفاع قطعه کار 5-75mm
- قطر دهانه مکنده 100mm
- بدنه فلزی و اتصالات حرفه ای
- پیشروی اتوماتیک با سرعت ۰ الی ۳ متر در دقیقه
- سرعت پیشروی قابل تنظیم
- امکان تنظیم دقیق ارتفاع توسط چرخ دنده
- قابلیت سنباده کاری تا عرض ۲۵۵ میلیمتر

1

قیمت ۲,۹۹۴,۸۰۰,۰۰۰ ریال



ناموجود

mm 560 دستگاه سنباده گندگی

DRUM SANDER

DST-560 1105700

Voltage and frequency	230V 50Hz	ولتاژ و فرکانس
Power	1500W	توان
Speed	1440r/min	سرعت
Drum size	132×560mm	ابعاد درام
Feed speed	0-3m/min	سرعت پیشروی
Net weight	106kg	وزن خالص

- حداقل و حداکثر ارتفاع قطعه کار 5-75mm
- قطر دهانه مکنده 100mm
- بدنه فلزی و اتصالات حرفه ای
- پیشروی اتوماتیک با سرعت ۰ الی ۳ متر در دقیقه
- سرعت پیشروی قابل تنظیم
- امکان تنظیم دقیق ارتفاع توسط چرخ دنده
- قابلیت سنباده کاری تا عرض ۵۶۰ میلیمتر

4

قیمت ۱۸۱,۸۰۰,۰۰۰ ریال

ناموجود



mm 3-13 مته تیز کن رومیزی

ELECTRIC DRILL BIT SHARPENER

DS-13 1108300

Voltage and frequency	230V 50Hz	ولتاژ و فرکانس
Power	80W	توان
Speed	4200r/min	سرعت
Sharpening diameter	3-13mm	سایز تیزکن
Net weight	3kg	وزن خالص

- قابلیت قرار گرفتن بر روی میز
- مناسب برای تیزکردن مته ها در سایزهای ۳-۱۳ میلیمتر
- قابلیت تیزکردن مته به روش کاملا حرفه ای
- تضمین کننده عمر واقعی مته
- ابعاد دیسک 78×78×10mm 150 grif
- دارای سه نظام مخصوص

6

قیمت ۹۰,۸۰۰,۰۰۰ ریال

ناموجود



mm 3-16 مته تیز کن رومیزی

ELECTRIC DRILL BIT SHARPENER

DS-16 1108400

Voltage and frequency	230V 50Hz	ولتاژ و فرکانس
Power	70W	توان
Speed	1600r/min	سرعت
Sharpening diameter	3-10 8-16mm	سایز تیزکن
Net weight	2.3kg	وزن خالص

- قابلیت قرار گرفتن بر روی میز
- مناسب برای تیزکردن مته ها در سایزهای ۳-۱۶ میلیمتر
- قطر دیسک 58.70mm 80 grif
- دارای سری از مته ۳ الی ۱۰
- دارای سری از مته ۸ الی ۱۶

1

قیمت ۱,۸۶۳,۸۰۰,۰۰۰ ریال



mm 3-20 مته تیز کن رومیزی صنعتی

ELECTRICAL DRILL BIT SHARPENER

SP 2606 1108500

Voltage and frequency	230V 50Hz	ولتاژ و فرکانس
Power	180W	توان
Speed	4800r/min	سرعت
Sharpening diameter	3-20mm	سایز تیزکن
Net weight	10kg	وزن خالص

- قابلیت قرار گرفتن بر روی میز
- مناسب برای تیزکردن مته ها در سایزهای ۳ الی ۲۰ میلیمتر
- قابلیت تیزکردن مته به روش کاملا حرفه ای
- تضمین کننده عمر واقعی مته
- زاویه چرخش ۱۱۸ تا ۱۴۰ درجه

6

قیمت ۲۲۰,۸۰۰,۰۰۰ ریال

ناموجود



ماشین پولیش و فرز خرطومی
دور متغییر / ۴ کاره

MULTI-FUNCTION POLISHING MACHINE

PG-125 1105500

- دارای شفت خرطومی، مجهز به سه نظام 4-0.3 میلی متر
- قابلیت اتصال انواع لوازم جانبی برش، پولیش، پرداخت، سنباده، نمد، حکاکی
- پایه لاستیکی زیر دستگاه برای جلوگیری از لرزش
- بدنه قوی و جمع و جور برای کارهای طولانی
- دور متغیر با حداکثر دور ۶۵۰۰ دور در دقیقه

Voltage and frequency	230V 50Hz	ولتاژ و فرکانس
Power	480W	توان
Speed	0-6500r/min	سرعت
Chuck capacity	1-10mm	قطر مته
Disc dimensions	75×10×20mm	ابعاد چرخ فیبری
Net weight	3.5kg	وزن خالص

4

قیمت ۱۲۱,۸۰۰,۰۰۰ ریال



مینی سنگ چندکاره

MULTI FUNCTION GRINDER

PG-100 1111600

Voltage and frequency	230V 50Hz	ولتاژ و فرکانس
Power	100W	توان
Speed	3000-9000r/min	سرعت
Disc diameter	50mm	قطر سنگ
Net weight	1.25kg	وزن خالص

- یک عدد دیسک کتان
- یک عدد شفت خرطومی
- یک عدد برس سیمی فولادی
- یک عدد پولیش تخت

4

قیمت ۱۲۱,۸۰۰,۰۰۰ ریال



تیز کن چندکاره

ELECTRICAL DRILL BIT SHARPENER

MFS-13 1108600

Voltage and frequency	230V 50Hz	ولتاژ و فرکانس
Power	65W	توان
Speed	6700r/min	سرعت
Sharpening diameter	3-13mm	سایز تیزکن
Net weight	1.55kg	وزن خالص

- قابلیت قرار گرفتن بر روی میز
- مناسب برای تیزکردن مته ها در سایزهای ۳ الی۱۳ میلیمتر
- مناسب برای تیزکردن رنده و قلم با عرض ۶ الی ۵۱ میلیمتر
- قطر سنگ دستگاه ۵۶ میلیمتر
- مناسب برای تیزکردن قیچی و چاقو
- دارای شفت خرطومی و ابزارهای جانبی

قیمت ۹۸۶,۸۰۰,۰۰۰
ریال

1



اره میزی
mm 250
با چرخ و پایه تاشو و میز آلومینیومی

MOBILE TABLE SAW

TS-250M

1211600

- ابعاد میز 640×530×40mm
- حداکثر عمق برش در ۹۰درجه ۸۰میلیمتر- ۴۵ درجه ۵۵ میلیمتر
- حداکثر برش در سمت راست میز ۷۰۰ میلیمتر
- حداکثر برش در سمت چپ میز ۵۰۰ میلیمتر
- مجهز به میز آلومینیومی
- قابلیت برش ۴۵ درجه - محافظ تیغه شفاف
- وزن مناسب و بدون لرزش
- محافظت از جریان اضافی برای جلوگیری از سوختن موتور

Voltage and frequency	230V 50Hz	ولتاژ و فرکانس
Power	2000W	توان
Speed	5000r/min	سرعت
Blade dimension	250×30×2.8mm 24T	ابعاد تیغه
Net weight	27.5kg	وزن خالص

1

قیمت ۴۶۶,۸۰۰,۰۰۰ ریال



اره مویی

دور متغیر/ با میز آلومینیومی / مجهز به چراغ و شفت خرطومی

SCROLL SAW

RSS-405L 1226200

Voltage and frequency	230V 50Hz	ولتاژ و فرکانس
Power	125W	توان
Speed	500-1600r/min	سرعت
Throat diameter	405mm	قطر دهانه
Blade dimension	133×3×0.5mm	ابعاد تیغه
Table tilting	0-45°	زاویه پذیری میز
Net weight	11kg	وزن خالص

- حداکثر عمق برش در ۹۰ درجه، ۵۰ میلیمتر
- قابلیت نصب تیغه های پین دار و تیغه های معمولی
- مجهز به ماژول دمنده هوا برای تمیز کردن براده های اطراف تیغه
- دارای بازوی فلزی خشک بدون لرزش
- دارای ماژول نگهدارنده قطعه کار و لوازم اضافی همراه
- دارای فرز انگشتی خرطومی جهت حکاکی، پولیش، فرز، برش، سنباده و غیره
- صفحه کار از جنس آلومینیم دایکاست شده

1

قیمت ۶۵۸,۸۰۰,۰۰۰ ریال



اره میزی

mm 210

با میز آلومینیومی

TABLE SAW

TS-210S 1212000

Voltage and frequency	230V 50Hz	ولتاژ و فرکانس
Power	1500W	توان
Speed	5000r/min	سرعت
Blade dimension	210×30×2.8mm 24T	ابعاد تیغه
Net weight	13.5kg	وزن خالص

- ابعاد میز 467×480mm
- حداکثر عمق برش در ۹۰ درجه ۷۰ میلیمتر در ۴۵ درجه ۵۰ میلیمتر
- موتور پرقدرت ۱۵۰۰ وات - دارای خط کش دو طرفه
- دارای اسلاید بازشونده - مجهز به میز آلومینیم دایکاست
- مجهز به گونیای مدرج
- وزن مناسب و بدون لرزش
- محافظت از جریان اضافی برای جلوگیری از سوختن موتور

1

قیمت ۵۶۵,۸۰۰,۰۰۰ ریال



اره میزی mm 250
پایه دار

TABLE SAW

TS-250 1213000

Voltage and frequency	230V 50Hz	ولتاژ و فرکانس
Power	1800W	توان
Speed	5000r/min	سرعت
Blade dimension	250×30×2.8mm 24T	ابعاد تیغه
Net weight	20kg	وزن خالص

- ابعاد میز 642×487mm - فولادی
- حداکثر عمق برش در ۹۰ درجه ۸۵ میلیمتر در ۴۵ درجه ۶۵ میلیمتر
- دارای دو میز جانبی
- قابلیت برش ۴۵ درجه
- تنظیم ارتفاع برش تا ۸۵ میلیمتر
- وزن مناسب و بدون لرزش
- محافظت از جریان اضافی برای جلوگیری از سوختن موتور

1

قیمت ۸۱۳,۸۰۰,۰۰۰ ریال



اره میزی mm 250
پایه دار / با میز آلومینیمی / مجهز به گاید ریل

TABLE SAW

TS-250S 1212900

Voltage and frequency	230V 50Hz	ولتاژ و فرکانس
Power	1800W	توان
Speed	5000r/min	سرعت
Blade dimension	250×30×2.8mm 24T	ابعاد تیغه
Net weight	21kg	وزن خالص

- ابعاد میز 740×640mm - آلومینیم دایکاستی
- حداکثر عمق برش در ۹۰ درجه ۸۰ میلیمتر در ۴۵ درجه ۶۰ میلیمتر
- دارای اسلاید کناری با خط کش ۶۰ سانتیمتری حرفه‌ای
- قابلیت برش ۴۵ درجه
- تنظیم ارتفاع برش تا ۷۸ میلیمتر- مجهز به گونیای ریلی
- وزن مناسب و بدون لرزش
- محافظت از جریان اضافی برای جلوگیری از سوختن موتور

1

قیمت ۷۰۵,۸۰۰,۰۰۰ ریال



اره میزی mm 254
با میز آلومینیومی

TABLE SAW

TS-254S 1211800

Voltage and frequency	230V 50Hz	ولتاژ و فرکانس
Power	2000W MAX	توان
Speed	5000r/min	سرعت
Blade dimension	254×30×2.8mm 48T	ابعاد تیغه
Net weight	18.5kg	وزن خالص

- حداکثر عمق برش در ۹۰ درجه ۸۸ میلیمتر در ۴۵ درجه ۶۳ میلیمتر
- دارای اسلاید کناری با خط کش ۶۰ سانتیمتری حرفه‌ای
- قابلیت برش ۴۵ درجه
- تنظیم ارتفاع برش تا ۸۹ میلیمتر
- وزن مناسب و بدون لرزش

1

قیمت ۹۷۵,۸۰۰,۰۰۰ ریال



ناموجود

اره میزی mm 254
با میز آلومینیومی و پایه جمع شونده

TABLE SAW

TS-254SP 1211700

Voltage and frequency	230V 50Hz	ولتاژ و فرکانس
Power	2000W MAX	توان
Speed	4500r/min	سرعت
Blade dimension	254×30×2.8mm 48T	ابعاد تیغه
Net weight	22kg	وزن خالص

- حداکثر عمق برش در ۹۰ درجه ۸۸ میلیمتر در ۴۵ درجه ۶۳ میلیمتر
- دارای اسلاید کناری با خط کش۶۰ سانتیمتری حرفه‌ای با ریل شانه ای
- قابلیت برش ۴۵ درجه
- تنظیم ارتفاع برش تا ۸۹ میلیمتر- مجهز به گونیای ریلی
- وزن مناسب و بدون لرزش

1

قیمت ۹۶۰,۸۰۰,۰۰۰ ریال



اره میزی mm 315
مجهز به موتور دینامی

TABLE SAW

TS-315A 1212500

Voltage and frequency	230V 50Hz	ولتاژ و فرکانس
Power	2000W	توان
Speed	2800r/min	سرعت
Blade diameter	315mm	قطر تیغه
Net weight	48kg	وزن خالص

- ابعاد میز 800×600mm، به همراه میز پشت کار
- حداکثر عمق برش در ۹۰ درجه ۸۵ میلیمتر / در ۴۵ درجه ۵۸ میلیمتر
- موتور دینامی و پرقدرت و بی صدا ۲۰۰۰ وات
- دارای خط کش کناری
- به همراه چرخ برای حمل راحت تر
- بدنه تمام فلزی - وزن مناسب و بدون لرزش

1

قیمت ۱,۱۲۳,۸۰۰,۰۰۰ ریال



ناموجود

اره میزی mm 315
با گاید راهنما / مجهز به موتور دینامی

TABLE SAW

TS-315B 1212600

Voltage and frequency	230V 50Hz	ولتاژ و فرکانس
Power	2200W	توان
Speed	2800r/min	سرعت
Blade diameter	315mm	قطر تیغه
Net weight	60kg	وزن خالص

- ابعاد میز 800×600mm، به همراه میز پشت کار
- حداکثر عمق برش در ۹۰ درجه ۸۵ میلیمتر / در ۴۵ درجه ۵۸ میلیمتر
- موتور دینامی و پرقدرت و بی صدا ۲۲۰۰ وات
- دارای اسلاید کناری با خط کش و گونیای حرفه ای دارای خط کش کناری
- به همراه چرخ برای حمل راحت تر
- بدنه تمام فلزی - وزن مناسب و بدون لرزش

1

قیمت ۲۶۹,۸۰۰,۰۰۰ ریال



ناموجود

اره فارسی بر لیزری 210 mm

MITER SAW

MS-210/1 1209200

Voltage and frequency	230V 50Hz	ولتاژ و فرکانس
Power	1100W	توان
Speed	5500r/min	سرعت
Blade dimension	210×30×2.6mm-24T	ابعاد تیغه
Net weight	6kg	وزن خالص

Miter × bevel	Width × Height
0°×0°	60×120mm
45°×0°	60×80mm
0°×45°	33×120mm
45°×45°	33×80mm

- راهنمای برش لیزری برای برش دقیق
- تعداد دندانه ۲۴
- قابلیت برش ۴۵ درجه دوبل
- زاویه برش ۰ تا ۴۵ درجه قابل تنظیم
- حداکثر عمق برش ۶ سانتیمتر
- حداکثر طول برش ۱۲ سانتیمتر

1

قیمت ۳۳۶,۸۰۰,۰۰۰ ریال



ناموجود

اره فارسی بر لیزری 210 mm

MITER SAW

MS-210/2 1208000

Voltage and frequency	230V 50Hz	ولتاژ و فرکانس
Power	1500W	توان
Speed	4500r/min	سرعت
Blade dimension	210×30×2.6mm -24T	ابعاد تیغه
Net weight	8.2kg	وزن خالص

Miter × bevel	Width × Height
0°×0°	60×120mm
45°×0°	60×80mm
0°×45°	33×120mm
45°×45°	33×80mm

- راهنمای برش لیزری برای برش دقیق
- تعداد دندانه ۲۴
- قابلیت برش ۴۵ درجه دوبل
- زاویه برش ۰ تا ۴۵ درجه قابل تنظیم
- حداکثر عمق برش ۶ سانتیمتر
- حداکثر طول برش ۱۲ سانتیمتر

1

قیمت ۵۶۹,۸۰۰,۰۰۰ ریال



اره فارسی بر 210 mm
لیزری / اسلایدی دوطرفه

SLIDING MITER SAW

MS-210/300H 1209900

Voltage and frequency	230V 50Hz	ولتاژ و فرکانس
Power	1500W	توان
Speed	5000r/min	سرعت
Blade dimension	210×30×2.8mm-24T	ابعاد تیغه
Net weight	12.5kg	وزن خالص

Miter × bevel	Width × Height
0°×0°	70×305mm
45°×0°	70×210mm
0°×45°(L)	35×305mm
0°×45°(R)	20×305mm
45°×45°(L)	35×210mm
45°×45°(R)	20×210mm

- دارای لیزر برای برش دقیق
- دارای تیغه ۲۱ سانتیمتری
- قابلیت برش ۴۵ درجه دوبل
- موتور پرقدرت و ظرفیت برش بالا
- زاویه برش ۰ تا ۴۵ درجه قابل تنظیم

1

قیمت ۵۰۸,۸۰۰,۰۰۰ ریال



اره فارسی بر 210 mm
با نور LED / اسلایدی

SLIDING MITER SAW

MS-210/305I 1207700

Voltage and frequency	230V 50Hz	ولتاژ و فرکانس
Power	1500 W	توان
Speed	5000 r/min	سرعت
Blade dimension	210×30×2.8mm -24T	ابعاد تیغه
Net weight	12.5kg	وزن خالص

Miter × bevel	Width × Height
0°×0°	70×305mm
45°×0°	70×215mm
0°×45°	35×305mm
45°×45°	35×215mm

- دارای نور LED
- دارای تیغه ۲۱ سانتیمتری
- قابلیت برش ۴۵ درجه دوبل
- موتور پرقدرت و ظرفیت برش بالا
- زاویه برش ۰ تا ۴۵ درجه قابل تنظیم

1

قیمت ۷۱۲,۸۰۰,۰۰۰ ریال



اره فارسی بر 255 mm
با نور LED / اسلایدی دو طرفه

MITER SAW

MS-255/305I 1207800

Voltage and frequency	230V 50Hz	ولتاژ و فرکانس
Power	2000W	توان
Speed	5000r/min	سرعت
Blade dimension	255×30×2.8mm-40T	ابعاد تیغه
Net weight	19kg	وزن خالص

Miter × bevel	Width × Height
0°×0°	90×305mm
45°×0°	90×215mm
0°×45°(L)	40×305mm
0°×45°(R)	20×305mm
45°×45°(L)	40×215mm
45°×45°(R)	20×215mm

- دارای نور LED برای برش دقیق
- حداکثر عمق برش ۸ سانتیمتر
- قابلیت برش ۴۵ درجه دوبل
- ریل برای برش و طول برش تا ۲۴ سانتیمتر
- دارای تیغه ۲۵ سانتیمتری

1

قیمت ۷۱۹,۸۰۰,۰۰۰ ریال



اره فارسی بر 255 mm
لیزری / اسلایدی دو طرفه

SLIDING MITER SAW

MS-255/340 1209400

Voltage and frequency	230V 50Hz	ولتاژ و فرکانس
Power	2000W	توان
Speed	5500r/min	سرعت
Blade dimension	255×30×2.8mm -24T	ابعاد تیغه
Net weight	21kg	وزن خالص

Miter × bevel	Width × Height
0°×0°	80×340mm
45°×0°	80×240mm
0°×45°(L)	50×340mm
0°×45°(R)	25×340mm
45°×45°(L)	50×240mm
45°×45°(R)	25×240mm

- دارای لیزر برای برش دقیق
- حداکثر عمق برش ۸ سانتیمتر
- قابلیت برش ۴۵ درجه دوبل
- ریل برای برش و طول برش تا ۳۴ سانتیمتر
- دارای تیغه ۲۵ سانتیمتری

1

قیمت ۴۲۸,۸۰۰,۰۰۰ ریال



ناموجود

اره فارسی بر لیزری 255 mm

MITER SAW

MS-255 1209700

Voltage and frequency	230V 50Hz	ولتاژ و فرکانس
Power	1800W	توان
Speed	5000r/min	سرعت
Blade dimension	255×30×2.8mm-40T	ابعاد تیغه
Net weight	9.8kg	وزن خالص

Miter × bevel	Width × Height
0°×0°	70×135mm
45°×0°	70×95mm
0°×45°	38×135mm
45°×45°	38×95mm

- دارای لیزر برای برش دقیق
- حداکثر عمق برش ۷ سانتیمتر
- حداکثر طول برش ۱۲/۵ سانتیمتر
- دارای گیرنده نگهدارنده عمودی
- دارای تیغه ۲۵ سانتیمتری

1

قیمت ۸۳۵,۸۰۰,۰۰۰ ریال



فارسی بر/ اره میزی با دو تیغه برای چوب و MDF 255 mm

COMPOUND TABLE MITER SAW

MTS-255 1209800

Voltage and frequency	230V 50Hz	ولتاژ و فرکانس
Power	1900W	توان
Speed	4700r/min	سرعت
Blade dimension	255×25.4×2.8mm-30T	ابعاد تیغه
Net weight	17kg	وزن خالص

Miter × bevel	Width × Height
0°×0°	55×125mm
45°×0°	55×80mm
0°×45°	45×125mm
45°×45°(R)	25×210mm
45°×45°	45×80mm

- راهنمای برش لیزری برای برش دقیق
- مجهز به خط کش و گیره نگهدارنده
- حداکثر عمق برش فارسی بر ۵۵ میلیمتر
- ابعاد میز 450×300mm
- مجهز به میز آلومینیوم دایکاست
- طول برش ۱۲۵ سانتیمتر
- حداکثر عمق برش اره میزی ۴۲ میلیمتر
- دارای تیغه 255×25.4×2.8mm 30T برای چوب
- دارای تیغه اضافه 255×25.4×2.8mm برای MDF

1

قیمت ۸۴۲,۸۰۰,۰۰۰ ریال



اره فارسی بر 305 mm
تسمه ای / لیزری / اسلایدی دو طرفه

SLIDING MITER SAW

MS-305/340 1209500

Voltage and frequency	230V 50Hz	ولتاژ و فرکانس
Power	2000W	توان
Speed	4500r/min	سرعت
Blade dimension	305×30×3mm-24T	ابعاد تیغه
Net weight	20.5kg	وزن خالص

Miter × bevel	Width × Height
0°×0°	104×340mm
45°×0°	104×340mm
0°×45°(L)	40×340mm
0°×45°(R)	55×340mm
45°×45°(L)	40×240mm
45°×45°(R)	55×240mm

- مجهز به لیزر دوتایی
- پایه آلومینیومی قوی و بزرگ
- جهت استحکام حداکثری
- طول برش ۳۴۰ میلیمتر
- عرض برش ۱۰۴ میلیمتر

1

قیمت ۸۵۵,۸۰۰,۰۰۰ ریال



اره فارسی بر 305 mm
لیزری / با موتور دینامی

MITER SAW

MS-305I 1209600

Voltage and frequency	230V 50Hz	ولتاژ و فرکانس
Power	1600W	توان
Speed	2800r/min	سرعت
Blade dimension	305×30×3.0mm-60T	ابعاد تیغه
Net weight	21kg	وزن خالص

Miter × bevel	Width × Height
Mitre at 45°	135×60mm
Bevel at 45°	185×55mm
45°×45°	135×55mm
90°Crosscut	185×60mm

Bevel positive stops: 0°, 45°
Mitre stops: 0,15, 22.5, 30, 45° left & right

- دارای لیزر برای نمایش خط برش
- حداکثر عمق برش ۶ سانتیمتر
- حداکثر طول برش ۱۸/۵ سانتیمتر
- دارای گیره نگهدارنده عمودی
- دارای تیغه ۳۰۵ میلیمتر
- ۶۰ دندانه

قیمت ۷۹۴,۸۰۰,۰۰۰
ریال

2



اره فارسی بر
305 mm
مجهـز به نور LED / اسلایدی دو طرفه

SLIDING MITER SAW

MS-305/340I

1207900

- فارسی‌بر های طراحی شده با دو گاید عمود بر صفحه علاوه بر افزایش مقاومت در مقابل فشار ناشی از برش، امکان کار در فضای محدودتر را دارا بوده و می توان از آنها در نزدیکی دیوار استفاده کرد.
- مجهز به نور LED

Cutting capacity	Width × Height
0°×0°	105×340mm
45°×0°	105×235mm
0°×45°(L)	60×340mm
0°×45°(R)	30×340mm
45°×45°(L)	60×235mm
45°×45°(R)	30×235mm

Voltage and frequency	230V 50Hz	ولتاژ و فرکانس
Power	2000W	توان
Speed	5000r/min	سرعت
Blade dimension	305×30mm-60T	ابعاد تیغه
Net weight	22kg	وزن خالص

1

قیمت ۴۵۶,۸۰۰,۰۰۰ ریال



ناموجود

اره فلکه ای inch 8

BAND SAW

BS-205 1220700

ولتاژ و فرکانس	230V 50Hz	Voltage and frequency
توان	300W	Power
سرعت تیغه	680m/min	Speed
قطر فلکه	205mm	Wheel diameter
وزن خالص	12.5kg	Net weight

- موتور القایی با توان مناسب ۳۰۰ وات
- ارتفاع برش متغیر تا ۸ سانتیمتر
- دارای میز با قابلیت چرخش ۴۵ درجه
- دارای خط کش و گونیا
- عرض برش ۲۰۰ میلیمتر
- ابعاد میز 310×310mm
- ابعاد تیغه 1400×6.5×0.35mm 6T.P.I

1

قیمت ۶۰۴,۸۰۰,۰۰۰ ریال



ناموجود

اره فلکه ای inch 9

۲۳۰ میلیمتر / چراغ دار

BAND SAW

BS-230 1220500

ولتاژ و فرکانس	230V 50Hz	Voltage and frequency
توان	300W	Power
سرعت تیغه	680m/min	Speed
قطر فلکه	230mm	Wheel diameter
وزن خالص	20kg	Net weight

- بدنه مستحکم و فلکه های سنگین برای گشتاور بیشتر
- قابلیت برش با زاویه ۰-۴۵ درجه
- عرض برش ۲۳۰ میلیمتر- ارتفاع برش ۹۰ میلیمتر
- دارای خط کش و گونیا
- ابعاد میز 300×300 mm
- ابعاد تیغه 1511×6.5×0.35mm 6T.P.I

1

قیمت ۹۰۴,۸۰۰,۰۰۰ ریال



اره فلکه ای
inch 10
۲۳۰ میلیمتر / چراغ دار

BAND SAW

BS-250 1220800

Voltage and frequency	230V 50Hz	ولتاژ و فرکانس
Power	550W	توان
Speed	900m/min	سرعت تیغه
Wheel diameter	250mm	قطر فلکه
Net weight	32kg	وزن خالص

- بدنه مستحکم و فلکه های سنگین برای گشتاور بیشتر
- قابلیت برش با زاویه ۰-۴۵ درجه
- عرض برش ۲۴۵ میلیمتر- ارتفاع برش ۱۰۰ میلیمتر
- دارای خط کش و گونیا
- ابعاد میز 340×335mm
- ابعاد تیغه 1712×6.5×0.35mm 6T.P.I

1

قیمت ۱,۴۶۳,۸۰۰,۰۰۰ ریال



اره فلکه ای
inch 12
با پایه

BAND SAW

BS-315J 1219900

Voltage and frequency	230V 50Hz	ولتاژ و فرکانس
Power	750W	توان
Speed	380m/min	سرعت تیغه
Wheel diameter	315mm	قطر فلکه
Net weight	57kg	وزن خالص

- مجهز به موتور دینامی پر قدرت
- دارای خط کش و گونیا
- قابلیت برش با زاویه ۴۵ درجه
- دارای فلکه های سنگین برای گشتاور بیشتر
- حداکثر ارتفاع برش ۱۳۰-عرض برش ۳۰۵ میلیمتر
- ابعاد میز 495×390mm
- ابعاد تیغه 2234×12.5×0.5mm



1

قیمت ۱,۶۲۰,۸۰۰,۰۰۰ ریال



اره فلکه ای با پایه
inch 14

BAND SAW

BS-350 1220000

Voltage and frequency	230V 50Hz	ولتاژ و فرکانس
Power	1100W	توان
Speed	340m/min	سرعت تیغه
Wheel diameter	3500mm	قطر فلکه
Net weight	85kg	وزن خالص

- مجهز به موتور دینامی پر قدرت
- دارای خط کش و گونیا
- قابلیت برش با زاویه ۴۵ درجه
- دارای فلکه‌های سنگین برای گشتاور بیشتر
- حداکثر ارتفاع برش ۲۳۰ میلیمتر- عرض برش 350 mm
- ابعاد تیغه 2560×12.5×0.5mm
- ابعاد میز 548×400mm

1

قیمت ۱,۲۵۵,۸۰۰,۰۰۰ ریال



ماشین گندگی 318 mm

THICKNESS PLANER

TP-318 — 1801100

Voltage and frequency	230V 50Hz	ولتاژ و فرکانس
Power	1500W	توان
Speed	9000r/min	سرعت
Cutting width	318mm	حداکثر عرض برش
Net weight	32kg	وزن خالص

- حداقل طول قطعه کار 127mm - ضخامت 5~153 mm
- بدنه فلزی و حرفه ای - دارای هود تخلیه براده
- قابلیت گندگی تاعرض ۳۱۸ میلیمتر
- حداکثر عمق رنده کاری ۲/۵ میلیمتر
- پیشروی اتوماتیک با سرعت ۸ متر در دقیقه
- دارای اتصالات چرخ دنده برای تنظیم دقیق دو طرفه همزمان
- تیغه با قابلیت تیز شوندگی و تعویض آسان
- مجهز به ابزار تنظیم مجدد تیغه

1

قیمت ۱,۵۹۳,۸۰۰,۰۰۰ ریال



ماشین گندگی 330 mm
با نشانگر دیجیتال

THICKNESS PLANER

TP-330D — 1801200

Voltage and frequency	230V 50Hz	ولتاژ و فرکانس
Power	1800W	توان
Speed	9000r/min	سرعت
Cutting width	330mm	حداکثر عرض برش
Net weight	40kg	وزن خالص

- حداقل طول قطعه کار 140mm - ضخامت 5~150 mm
- بدنه فلزی و حرفه ای - دارای هود تخلیه براده
- قابلیت گندگی تاعرض ۳۳۰ میلیمتر
- حداکثر عمق رنده کاری ۳ میلیمتر
- پیشروی اتوماتیک با سرعت ۴ و ۶ متر در دقیقه
- دارای اتصالات چرخ دنده برای تنظیم دقیق دو طرفه همزمان
- تیغه با قابلیت تیز شوندگی و تعویض آسان
- مجهز به ابزار تنظیم مجدد تیغه

1

قیمت ۱,۲۳۱,۸۰۰,۰۰۰ ریال



mm 254 ماشین رنده گندگی

JOINTER & PLANER

JP-254 1801000

Voltage and frequency	230V 50Hz	ولتاژ و فرکانس
Power	1500W	توان
Speed	9000r/min	سرعت
Cutting width	254mm	حداکثر عرض برش
Net weight	36kg	وزن خالص

- ضخامت قطعه کار 5~120 mm
- ابعاد میز رنده 946×263 mm - ابعاد میز گندگی 270×303 mm
- قابلیت تنظیم سایز رنده کاری تا ۳ میلیمتر
- قابلیت گندگی تا ۲ میلیمتر
- پیشروی اتوماتیک با سرعت ۶ متر در دقیقه
- دارای پیشروی اتوماتیک گندگی- دارای هود خروجی مکنده - دوتیغ
- تیغه با قابلیت تیز شوندگی و تعویض آسان
- مجهز به ابزار تنظیم مجدد تیغه

1

قیمت ۸۷۸,۸۰۰,۰۰۰ ریال



mm 50 فرز نجاری رومیزی دور متغیر

ROUTER WITH TABLE

VSM-50 1801300

Voltage and frequency	230V 50Hz	ولتاژ و فرکانس
Power	1500W	توان
Speed	11500-24000r/min	سرعت
Max tool diameter	50mm	حداکثر قطر ابزار
Net weight	21kg	وزن خالص

- ابعاد میز 610×360 mm ابعاد میزهای جانبی 210×360 mm
- کلت ابزار گیر با قطر ۶ و ۸ و ۱۲ میلیمتر
- ارتفاع قابل تنظیم اسپیندل 0-40mm

1

قیمت ۲۴۰,۸۰۰,۰۰۰ ریال



دستگاه دم چلچله زن تک تیغ

CORNER ASSEMBLING MACHINE, SINGLE HEAD

CAM-851 1228200

Voltage and frequency	230V 50Hz	ولتاژ و فرکانس
Power	850W	توان
Speed	28000r/min	سرعت
Tool diameter	6-8mm	قطر ابزار
Net weight	10.5kg	وزن خالص

- از این ماشین در ساخت قاب های پروفیلی ام دی اف و .... که عمده مصرف آنها در ساخت کابینت است استفاده می شود ساخت درب کابینت، پروفیل های تاج کابینت، قاب آینه و غیره
- قطر ابزار ۶ الی ۸ میلیمتر



1

قیمت ۳۱۹,۸۰۰,۰۰۰ ریال



مکنده mm 100
با مخزن فلزی

DUST COLLECTOR

DC-100 1755300

Voltage and frequency	230V 50Hz	ولتاژ و فرکانس
Power	1100W	توان
Speed	20000r/min	سرعت موتور
Air volume	900m³/h	مکش
Inlet diameter	94mm	ورودی مکنده
Net weight	10.5kg	وزن خالص

- موتور پر قدرت ۱۱۰۰ وات
- قابلیت جا بجایی آسان
- قابلیت اتصال به دستگاه های سنباده- گندگی- اره فارسی بر- اره میزی
- قابلیت اتصال به ماشین های لبه چسبان و دور کن
- قابلیت تبدیل آداپتور از ۱ الی ۴ اینچ
- ساخت ایران

1

قیمت ۴۷۳,۸۰۰,۰۰۰ ریال



مکنده mm 100
تک فاز

DUST COLLECTOR

DC-100B 1701000

Voltage and frequency	230V 50Hz	ولتاژ و فرکانس
Power	550W	توان
Speed	2850r/min	سرعت موتور
Air volume	1150m³/h	مکش
Net weight	25kg	وزن خالص

- دارای موتور پرقدرت دینامی و بی صدا
- دارای لوله خرطومی به قطر ۱۰ سانتیمتر و طول ۲/۵ متر
- دارای چرخ برای حمل و نقل آسان
- تعویض آسان کیسه
- ورودی هوا ۱۰۰ میلیمتر
- به همراه کیسه غبار و لوله خرطومی

1

قیمت ۹۵۷,۸۰۰,۰۰۰ ریال



مکنده

2×100 mm

تک فاز

DUST COLLECTOR

DC-300 1702700

Voltage and frequency	230V 50Hz	ولتاژ و فرکانس
Power	1500W	توان
Air volume	1490CFM	حداکثر ظرفیت هوادهی
Fan diameter	300mm	قطر فن
Net weight	43kg	وزن خالص

- قطر کیسه 500mm / ارتفاع کیسه 850mm
- حجم کیسه $0.153m^3$
- مکنده برقی ۲۰۰ با دو ورودی ۱۰۰ میلیمتری

1

قیمت ۱,۲۷۹,۸۰۰,۰۰۰ ریال



مکنده

دو قلو/ تک فاز و سه فاز

DUST COLLECTOR

DC-300S 230V 1702900 400V 1703000

Voltage and frequency	230/400V 50Hz	ولتاژ و فرکانس
Power	2200W	توان
Air volume	2300CFM	حداکثر ظرفیت هوادهی
Fan diameter	305mm	قطر فن
Net weight	52kg	وزن خالص

- قطر کیسه 500mm / ارتفاع کیسه 850mm
- حجم کیسه $0/307m^3$
- قطر خروجی مکنده 3×100mm
- مکنده برقی ۳۰۰ با ۳ ورودی ۱۰۰ میلیمتری

3

قیمت ۲۲۶,۸۰۰,۰۰۰ ریال



ناموجود

mm 10 مینی دریل ستونی
سرعت بالا

MINI BENCH DRILL

MBD-10 1404700

Voltage and frequency	230V 50Hz	ولتاژ و فرکانس
Power	480W	توان
Speed	0-5500 0-11000r/min	سرعت
Drilling diameter	1-10mm	قطر مته
Net weight	5.66kg	وزن خالص

- حداکثر جابجایی اسپیندل 40mm
- سرعت متغیر
- دور بالا جهت مصارف خاص
- دارای الکتروموتور قدرتمند ۴۸۰ واتی
- دارای بدنه مستحکم و پایه چدنی
- دارای گیربکس دو دنده

2

قیمت ۵۸۸,۸۰۰,۰۰۰ ریال



ناموجود

mm 13 مینی دریل ستونی

MINI BENCH DRILL

MBD-13L 1405100

Voltage and frequency	230V 50Hz	ولتاژ و فرکانس
Power	800W	توان
Speed	200-2500r/min	سرعت
Drilling diameter	1.5-13mm	قطر مته
Net weight	9.5kg	وزن خالص

- حداکثر جابجایی اسپیندل 90mm
- سرعت متغیر
- نشانگر دیجیتال سرعت
- مجهز به لیزر
- فاصله نوک محور تا دیوار ستون ۱۴۷ میلیمتر
- دارای بدنه مستحکم و پایه چدنی

1

قیمت ۳۳۴,۸۰۰,۰۰۰ ریال

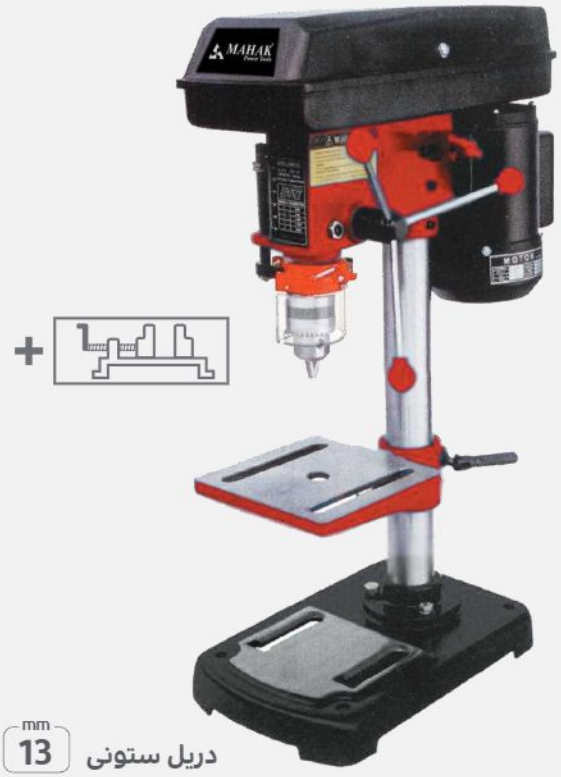

mm 13 دریل ستونی

DRILL PRESS

SP5213A 1400100

Voltage and frequency	230V 50Hz	ولتاژ و فرکانس
Power	350W	توان
Speed	620-2620r/min	سرعت
Drilling diameter	1.5-13mm	قطر مته
Net weight	16kg	وزن خالص

- ارتفاع 580mm
- قطرستون 46mm
- فاصله مته تا ستون 105mm
- ابعاد پایه / میز 160×160/290×190mm
- جابجایی محور 50mm
- کونیک مورس B16
- قابلیت تنظیم ۵ حالته سرعت از ۶۲۰ الی ۲۶۲۰ دور در دقیقه

2

قیمت ۴۵۶,۸۰۰,۰۰۰ ریال



mm 16 دریل ستونی
دور متغیر

MINI BENCH DRILL

MBD-16 1405200

Voltage and frequency	230V 50Hz	ولتاژ و فرکانس
Power	1050W	توان
Speed	0-800r/min	سرعت
Drilling diameter	3-16mm	قطر مته
Net weight	12kg	وزن خالص

- حداکثر جابجایی اسپیندل 60mm
- سرعت متغیر
- دارای الکتروموتور قدرتمند ۱۰۵۰ واتی
- دارای بدنه مستحکم و پایه چدنی
- ظرفیت سوراخکاری در چوب ۳۵ میلیمتر-آهن ۱۶ میلیمتر

1

قیمت ۵۵۴,۸۰۰,۰۰۰ ریال

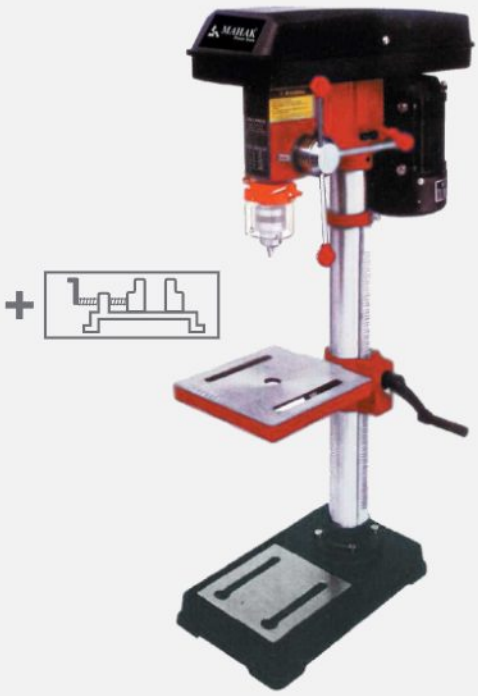

دریل ستونی mm 16
تک فاز / دور متغیر

DRILL PRESS

SP5216A1 1400200

Voltage and frequency	230V 50Hz	ولتاژ و فرکانس
Power	550W	توان
Speed	820-2620r/min	سرعت
Drilling diameter	2-16mm	قطر مته
Net weight	28kg	وزن خالص

- ارتفاع ۸۴۰ میلیمتر
- قطرستون 58mm
- فاصله مته تا ستون 130mm
- ابعاد پایه 190×190/320×210mm
- جابجایی محور 60mm
- قابلیت تنظیم ۵ حالته سرعت از ۶۲۰ الی ۲۶۲۰ دور در دقیقه
- قابلیت تنظیم ارتفاع صفحه با چرخ دنده
- سه نظام 3~16 mm
- کونیک مورس B16

1

قیمت ۹۳۷,۸۰۰,۰۰۰ ریال



دریل ستونی mm 16
دور متغیر / با نشانگر دیجیتال

DRILL PRESS

SP5216VS/80 1405000

Voltage and frequency	230V 50Hz	ولتاژ و فرکانس
Power	550W	توان
Speed	450-2500r/min	سرعت
Drilling diameter	2-16mm	قطر مته
Net weight	45kg	وزن خالص

- ارتفاع ۹۴۰ میلیمتر
- قطرستون 65mm
- فاصله مته تا ستون 150mm
- ابعاد پایه 240×245/395×250mm
- جابجایی محور 80mm
- قابلیت تنظیم ارتفاع صفحه با چرخ دنده
- دارای نشانگر دیجیتال
- سه نظام 16mm
- کونیک مورس B16

1

قیمت ۹۲۶,۸۰۰,۰۰۰ ریال

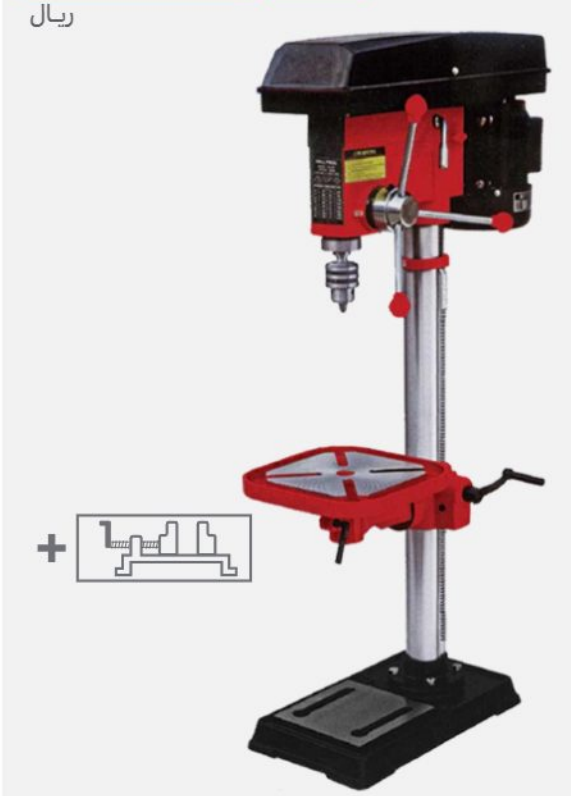

ناموجود

mm 20 دریل ستونی
تک فاز /پایه کوتاه

DRILL PRESS

SP5220A — 1400300

Voltage and frequency	230V 50Hz	ولتاژ و فرکانس
Power	750W	توان
Speed	180-2770r/min	سرعت
Drilling diameter	5-20mm	قطر مته
Net weight	58kg	وزن خالص

- ارتفاع ۱۲۰۰ میلیمتر
- ابعاد میز 290×290mm
- ابعاد پایه 460×270mm
- قابلیت تنظیم ۱۶ حالت سرعت از ۱۸۰ الی ۲۷۷۰ دور در دقیقه
- قابلیت تنظیم ارتفاع صفحه با چرخ دنده
- کارگیر سه نظام ۵ الی ۲۰ میلیمتر - کونیک مورس MT2
- جابجایی محور ۸۵ میلیمتر
- قطر ستون ۷۲ میلیمتر
- فاصله مته تا ستون ۱۸۰ میلیمتر

1

قیمت ۱,۰۱۱,۸۰۰,۰۰۰ ریال



ناموجود

mm 20 دریل ستونی
تک فاز /پایه بلند

DRILL PRESS

SP5320B — 1405400

Voltage and frequency	230V 50Hz	ولتاژ و فرکانس
Power	900W	توان
Speed	180-2770r/min	سرعت
Drilling diameter	5-20mm	قطر مته
Net weight	68kg	وزن خالص

- ارتفاع ۱۶۰۰ میلیمتر
- ابعاد میز 290×290mm
- ابعاد پایه 420×270mm
- قابلیت تنظیم ۱۶ حالت سرعت از ۱۸۰ الی ۲۷۷۰ دور در دقیقه
- قابلیت تنظیم ارتفاع صفحه با چرخ دنده
- کارگیر سه نظام ۵ الی ۲۰ میلیمتر - کونیک مورس MT2
- جابجایی محور ۸۵ میلیمتر
- قطر ستون ۷۲ میلیمتر
- فاصله مته تا ستون ۱۸۰ میلیمتر

1

قیمت ۱,۱۵۵,۸۰۰,۰۰۰ ریال



ناموجود

mm 25 دریل ستونی
تک فاز /پایه بلند

DRILL PRESS

SP5225A

1400500

ولتاژ و فرکانس	230V 50Hz	Voltage and frequency
توان	1100W	Power
سرعت	280-2380r/min	Speed
قطر مته	5-20mm	Drilling diameter
حداکثر قطر سوراخکار	25mm	Chuck capacity
وزن خالص	71kg	Net weight

- ارتفاع ۱۶۰۰ میلیمتر
- ابعاد میز 290×290mm
- ابعاد پایه 420×270mm
- قابلیت تنظیم ۱۲ حالت سرعت از ۲۸۰ الی ۲۳۸۰ دور در دقیقه
- قابلیت تنظیم ارتفاع صفحه با چرخ دنده
- کارگیر سه نظام ۵ الی ۲۰ میلیمتر - کونیک مورس MT3
- جابجایی محور ۸۵ میلیمتر
- قطر ستون ۷۲ میلیمتر
- فاصله مته تا ستون ۱۸۰ میلیمتر

1

قیمت ۱,۹۵۴,۸۰۰,۰۰۰ ریال



mm 32 دریل ستونی
تک و سه فاز /پایه بلند

DRILL PRESS

SP5332A

230V **1405500**
380V **1405600**

ولتاژ و فرکانس	230/380V 50Hz	Voltage and frequency
توان	1800W	Power
سرعت	150-2450r/min	Speed
قطر مته	5-20mm	Drilling diameter
حداکثر قطر سوراخکار	32mm	Chuck capacity
وزن خالص	115kg	Net weight

- ارتفاع ۱۷۱۰ میلیمتر
- ابعاد میز 360×360mm
- ابعاد پایه 470×360mm
- قابلیت تنظیم ۱۲ حالت سرعت از ۱۵۰ الی ۲۴۵۰ دور در دقیقه
- قابلیت تنظیم ارتفاع صفحه با چرخ دنده
- کارگیر سه نظام ۵ الی ۲۰ میلیمتر - کونیک مورس MT4
- جابجایی محور ۱۲۰ میلیمتر - حداکثر فاصله مته تا کف ۱۲۲۵ سانتیمتر
- قطر ستون ۹۲ میلیمتر - حداکثر فاصله مته تا میز ۷۰۰ سانتیمتر
- فاصله مته تا ستون ۲۲۵ میلیمتر - دارای قابلیت دائم کاری



1

قیمت ۶۳۷,۸۰۰,۰۰۰
ریال

ناموجود

دستگاه گوی تراش

MINI WOOD LATHE/MINI BENCH DRILL

MWL-300/MBD-10

1610400

MWL-300

Voltage and frequency	230V 50Hz	ولتاژ و فرکانس
Power	580W	توان
Speed	0-5000r/min	سرعت متغیر
Distance between centers	300mm	طول قطعه کار
Net weight	6kg	وزن خالص

- مجهز به مرغک
- به همراه ساپورت دستی
- طول قطعه کار تا ۳۰ سانتیمتر

MBD-10

Voltage and frequency	230V 50Hz	ولتاژ و فرکانس
Power	480W	توان
Speed	0-5500 0-11000r/min	سرعت متغیر
Drilling diameter	1-10mm	قطر مته
Net weight	5.66kg	وزن خالص

- حداکثر جابجایی اسپیندل 40mm-سرعت دور متغیر
- دوربالا جهت تسریع در کار
- قابلیت تغییر دور موتور با ولوم



1

قیمت ۴۱۹,۸۰۰,۰۰۰
ریال

mm 300 ماشین مینی خراطی رومیزی
دور متغیر

MINI WOOD LATHE

MWL-300

1609300

- سرعت دور متغیر
- قابلیت تغییر دور موتور با ولوم
- مجهز به مرغک
- به همراه ساپورت دستی
- طول قطعه کار تا ۳۰ سانتیمتر

Voltage and frequency	230V 50Hz	ولتاژ و فرکانس
Power	580W	توان
Speed	0-5000r/min	سرعت
Distance between centers	300mm	طول قطعه کار
Net weight	6kg	وزن خالص



1

قیمت ۱,۲۵۲,۸۰۰,۰۰۰ ریال

ناموجود

ماشین خراطی 300 mm
دور متغیر

WOOD LATHE

WL-300V (1″ 8TPI)

1609500

- سرعت دور متغیر
- قابلیت تغییر دور موتور با ولوم
- دارای سه لول تغییر سرعت با تسمه
- مجهز به مرغک
- بدنه چدنی ریختگی
- به همراه ساپورت دستی
- طول قطعه کار تا ۴۵ سانتیمتر

Voltage and frequency	230V 50Hz	ولتاژ و فرکانس
Power	550W	توان
Speed	650-3800r/min	سرعت
Turning diameter	300mm	قطر قطعه کار
Distance between centers	450mm	طول قطعه کار
Net weight	40kg	وزن خالص



1

قیمت ۵۰۸,۸۰۰,۰۰۰ ریال

ماشین خراطی 350 mm

WOOD LATHE

WL-350/1000 (M18)

1610100

- سرعت ۲۱۵۰-۸۵۰ دور در دقیقه
- تغییر سرعت با تسمه (۴ سرعته)
- مجهز به مرغک
- به همراه ساپورت دستی
- طول قطعه کار تا ۱۰۰ سانتیمتر

Voltage and frequency	230V 50Hz	ولتاژ و فرکانس
Power	400W	توان
Speed	850/1250 1750/2150r/min	سرعت
Turning diameter	350mm	قطر قطعه کار
Distance between centers	1000mm	طول قطعه کار
Net weight	22kg	وزن خالص

1

قیمت ۱,۵۵۴,۸۰۰,۰۰۰ ریال





ماشین خراطی
دور متغیر
350 mm

WOOD LATHE

WL-350/600V (M18)

1610300

- قابلیت تغییر دور موتور با فرکانس و اینورتر
- موتور دینامی توان ۷۵۰ وات
- مجهز به مرغک
- به همراه ساپورت دستی
- طول قطعه کار تا ۶۰ سانتیمتر
- ساخت ایران

ولتاژ و فرکانس	230V 50Hz	Voltage and frequency
توان	750W	Power
سرعت	700-2000r/min	Speed
قطر قطعه کار	350mm	Turning diameter
طول قطعه کار	600mm	Distance between centers
وزن خالص	60kg	Net weight

1

قیمت ۱,۶۸۵,۸۰۰,۰۰۰ ریال



ماشین خراطی
دور متغیر
350 mm

WOOD LATHE

WL-350/1000V (M18)

1610200

- قابلیت تغییر دور موتور با فرکانس و اینورتر
- موتور دینامی توان ۷۵۰ وات
- مجهز به مرغک
- به همراه ساپورت دستی
- طول قطعه کار تا ۱۰۰ سانتیمتر
- ساخت ایران

ولتاژ و فرکانس	230V 50Hz	Voltage and frequency
توان	750W	Power
سرعت	700-2000r/min	Speed
قطر قطعه کار	350mm	Turning diameter
طول قطعه کار	1000mm	Distance between centers
وزن خالص	65kg	Net weight

1

قیمت ۱,۹۶۴,۸۰۰,۰۰۰ ریال



ماشین خراطی mm 350
دور متغیر

WOOD LATHE

WL-350V (1″ 8TPI) 1609700

Voltage and frequency	230V 50Hz	ولتاژ و فرکانس
Power	750W	توان
Speed	500-2000r/min	سرعت
Turning diameter	350mm	قطر قطعه کار
Distance between centers	1000mm	طول قطعه کار
Net weight	92kg	وزن خالص

- قابلیت تغییر دور اسپیندل با مکانیزم کلاچ
- مجهز به مرغک
- بدنه و پایه مستحکم از جنس چدن
- به همراه ساپورت دستی
- طول قطعه کار تا ۱۰۰ سانتیمتر

1

قیمت ۲,۹۹۰,۸۰۰,۰۰۰ ریال



ماشین خراطی mm 400
دور متغیر

WOOD LATHE

WL-400V (1″ 8TPI) 1609800

Voltage and frequency	230V 50Hz	ولتاژ و فرکانس
Power	1500W	توان
Speed	500-2000r/min	سرعت
Turning diameter	400mm	قطر قطعه کار
Distance between centers	1000mm	طول قطعه کار
Net weight	132kg	وزن خالص

- قابلیت تغییر دور اسپیندل با مکانیزم کلاچ
- مجهز به مرغک
- بدنه و پایه مستحکم از جنس چدن
- به همراه ساپورت دستی
- طول قطعه کار تا ۱۰۰ سانتیمتر

1

قیمت ۲,۴۹۳,۸۰۰,۰۰۰ ریال



35 cm

دستگاه مینی تراش ۳۵ سانت سنتر ۱۸
دور متغیر

MINI LATHE

ML-350V

1427500

- دارای چراغ کار ال ای دی - دور متغیر با نشانگر دیجیتال و دقیق
- توان مناسب ۵۵۰ وات - حرکت نرم ساپورت ها
- گیربکس دو دنده قابلیت پیچ بری دقت بالا
- فاصله مرغک تا مرغک 350mm - حداکثر قطر قطعه کار 180mm
- حرکت عمقی ساپورت 110mm - قطر سه نظام 80mm
- کونیک مورس مرغک MT2 - کونیک مورس اسپیندل MT3
- قطر سوراخ اسپیندل 20mm - میزان حرکت ساپورت فوقانی 35mm
- میزان حرکت ساپورت طولی 65mm
- رنج پیچ بری میلیمتر / اینچ 12-52TPI/0.5-2.5mm

Voltage and frequency	230V 50Hz	ولتاژ و فرکانس
Power	550W	توان
Speed	100-2500r/min	سرعت
Turning diameter	180mm	قطر قطعه کار
Distance between centers	350mm	طول قطعه کار
Net weight	40kg	وزن خالص

1

قیمت ۴,۱۰۶,۸۰۰,۰۰۰ ریال

ناموجود

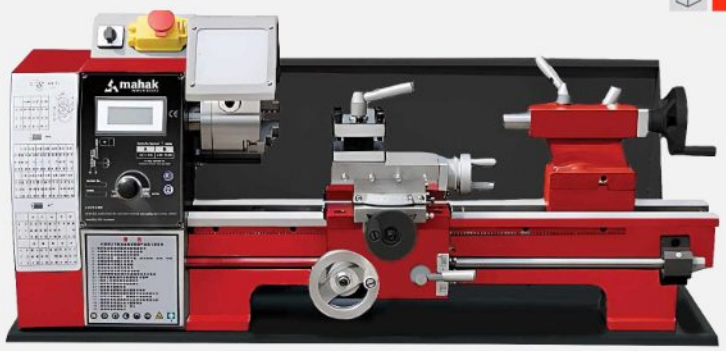

40 cm

دستگاه مینی تراش ۴۰ سانت سنتر ۲۱
دور متغیر

MINI LATHE

ML-400V

1427600

- دور متغیر با نشانگر دیجیتال و دقیق
- توان مناسب ۶۰۰ وات - حرکت نرم ساپورت ها
- گیربکس دو دنده قابلیت پیچ بری دقت بالا
- فاصله مرغک تا مرغک 400mm - حداکثر قطر قطعه کار 210mm
- حرکت عمقی ساپورت 110mm - قطر سه نظام 100mm
- کونیک مورس مرغک MT2 - کونیک مورس اسپیندل MT3
- قطر سوراخ اسپیندل 21mm - میزان حرکت ساپورت فوقانی 55mm
- میزان حرکت ساپورت طولی 75mm
- رنج پیچ بری میلیمتر / اینچ 8-44TPI/0.5-3mm

Voltage and frequency	230V 50Hz	ولتاژ و فرکانس
Power	600W	توان
Speed	50-2500r/min	سرعت
Turning diameter	210mm	قطر قطعه کار
Distance between centers	400mm	طول قطعه کار
Net weight	65kg	وزن خالص

1

قیمت ۳۸۴,۸۰۰,۰۰۰ ریال



دستگاه پروفیل بر 355mm

CUT-OFF SAW

CCM-355S 1302100

Voltage and frequency	230V 50Hz	ولتاژ و فرکانس
Power	2400W	توان
Speed	3600r/min	سرعت
Disk diameter	355mm	قطر دیسک
Net weight	17.5kg	وزن خالص

- قطر داخلی دیسک ۲۵/۴ میلیمتر
- ضخامت دیسک ۳ میلیمتر
- موتور قدرتمند ۲۴۰۰وات
- مناسب جهت برش پروفیل آهن
- امکان تعویض ذغال از بیرون

1

قیمت ۳۹۳,۸۰۰,۰۰۰ ریال



دستگاه پروفیل بر 355mm
با صفحه برش

CUT-OFF SAW

CCM-355H 1301800

Voltage and frequency	230V 50Hz	ولتاژ و فرکانس
Power	2300W	توان
Speed	3900r/min	سرعت
Disk diameter	355mm	قطر دیسک
Net weight	17kg	وزن خالص

- قطر داخلی دیسک ۲۵/۴ میلیمتر
- ضخامت دیسک ۳ میلیمتر
- موتور قدرتمند ۲۳۰۰ وات
- مناسب جهت برش پروفیل آهن
- امکان تعویض ذغال از بیرون

2

قیمت ۳۷۶,۸۰۰,۰۰۰ ریال

ناموجود





اره میزی mm 355

دور متغیر/ با فرز خرطومی / و لوازم جانبی

MINI MULTI-FUNCTION TABLE SAW

TS-180

1212700

- حداکثر عمق برش 57mm
- ابعاد میز 270×300mm
- شامل تیغه سنگ بر ۱۸۰ میلیمتری
- تیغه MDF بر ۱۵۰ میلیمتر
- دارای شیر و ادوات آب بر- دارای شلنگ خرطومی فلزی به سه نظام
- مخزن آب جهت خنک کردن تیغه
- مناسب برای پولیش، حکاکی، برش، پرداخت، براشینگ و سنباده کاری
- ابعاد چرخ فیبری 75×10×20mm

Voltage and frequency	230V 50Hz	ولتاژ و فرکانس
Power	1380W	توان
Speed	500-8500r/min	سرعت
Stone cuting disk	180×0.8×20mm	ابعاد تیغه سنگ بر
Wood cuting disk	150×2.1×20mm	ابعاد تیغه ام دی اف بر
Chuck diameter	1~10mm	سه نظام
Net weight	8kg	وزن خالص

1

قیمت ۳۵۲,۸۰۰,۰۰۰ ریال

ناموجود



ماشین کاشی بر mm 200

TILE CUTTING MACHINE

TC-900

1218500

- حداکثر عمق برش 40mm
- ابعاد میز 500×400mm
- طول برش آزاد - چرخش میز برای برش با زاویه ۴۵ درجه
- دکمه توقف برای برش موازی - محل جمع کردن سیم برق
- مخزن آب جهت خنک کردن تیغه الماس- موتور بی صدا و دینامی
- تیغه الماس این دستگاه مخصوص کاشی و سرامیک است.

Voltage and frequency	230V 50Hz	ولتاژ و فرکانس
Power	900W	توان
Speed	3000r/min	سرعت
Blade diameter	200mm	قطر تیغه
Cutting angle	0~45°	زاویه پذیری تیغه
Net weight	14kg	وزن خالص



1

قیمت ۱,۰۹۳,۸۰۰,۰۰۰ ریال

ماشین کاشی بر 200 mm

TILE CUTTING MACHINE

TS-200/920

1218800

- حداکثر طول برش 920mm حداکثر عمق برش 90°:65mm ,45°:48mm
- ابعاد میز 945×380mm
- قابلیت خط زن - بدنه قوی و بدون لرزش
- دارای مخزن آب فولادی بزرگ و پمپ آب
- تنظیم زاویه با مقیاس بسیار دقیق - مجهز به لیزر
- دارای یک عدد تیغه الماسه ۲۰۰ میلیمتر

ولتاژ و فرکانس	230V 50Hz	Blade diameter
توان	1200W	Power
سرعت	3000r/min	Speed
قطر تیغه	200mm	Blade diameter
زاویه پذیری تیغه	0~45°	Cutting angle
وزن خالص	35kg	Net weight



1

قیمت ۱,۸۹۴,۸۰۰,۰۰۰ ریال

ماشین سنگ بری 300 mm

TILE CUTTING MACHINE

TS-300/920

1218700

- حداکثر طول برش 920mm حداکثر عمق برش 90°:80 mm ,45°:55 mm
- ابعاد میز 950×550mm
- بدنه قوی و بدون لرزش - دارای مخزن آب فولادی بزرگ
- دارای پمپ آب - میز کار با پوشش ضد لغزش
- تنظیم زاویه با مقیاس بسیار دقیق
- لیزر بطور مستقل دارای یک عدد تیغه الماسه

ولتاژ و فرکانس	230V 50Hz	Blade diameter
توان	2200W	Power
سرعت	3000r/min	Speed
قطر تیغه	300mm	Blade diameter
زاویه پذیری تیغه	0~45°	Cutting angle
وزن خالص	59kg	Net weight

قیمت ۷۷۶,۸۰۰,۰۰۰ ریال





ست چهار نظام ماشین خراطی

4-JAW CHUCK

CK-3.75Z/S1(1″ 8TPI) 1975700

قیمت ۱,۰۱۶,۸۰۰,۰۰۰ ریال





ست چهار نظام ماشین خراطی

4-JAW CHUCK

CK-4.5Z/S1(1″ 8TPI) 1976600

قیمت ۱,۱۵۵,۸۰۰,۰۰۰ ریال





ست چهار نظام ماشین خراطی

4-JAW CHUCK

CK-5.5Z/S1(1″ 8TPI) 1976700

تعداد در کارتن Pcs-ctn	قیمت (ریال) Price	کد Item Code	ابعاد Dimensions	مدل Model
1	۷۷۶,۸۰۰,۰۰۰	1975700	3.75 inch	ست چهار نظام خراطی CK-3.75Z/S1
1	۱,۰۱۶,۸۰۰,۰۰۰	1976600	4.5 inch	ست چهار نظام خراطی CK-4.5Z/S1
1	۱,۱۵۵,۸۰۰,۰۰۰	1976700	5.5 inch	ست چهارنظام خراطی CK-5.5Z/S1



چهار نظام ماشین خراطی
4-JAW CHUCK

SCK-4A 1975800 (ناموجود)
SCK-4A (M18) 1976000 (ناموجود)

مدل Model	ابعاد Dimensions	کد Item Code	قیمت (ریال) Price	تعداد در کارتن Pcs-ctn	
ست چهارنظام خراطی SCK-4A	4 inch	1975800	۲۴۳,۸۰۰,۰۰۰	1	ناموجود
ست چهارنظام خراطی SCK-4A (M18)	4 inch	1976000	۲۴۳,۸۰۰,۰۰۰	1	ناموجود



چهار نظام ماشین خراطی
4-JAW CHUCK

SCK-4C 1975900
SCK-4C (M18) 1976500

مدل Model	ابعاد Dimensions	کد Item Code	قیمت (ریال) Price	تعداد در کارتن Pcs-ctn
ست چهارنظام خراطی SCK-4C	4 inch	1975900	۳۵۵/۸۰۰/۰۰۰	1
ست چهارنظام خراطی SCK-4C (M18)	4 inch	1976500	۳۵۵/۸۰۰/۰۰۰	1



پایه
PEDESTAL

عنوان Title	وزن خالص Net weight	کد Item Code	قیمت (ریال) Price	
پایه سنگ ST-870	27.5 kg	1900400	۲۸۰/۸۰۰/۰۰۰	ناموجود
پایه سنگ و پرداخت GD-300P	29kg	1100701	۲۲۷/۸۰۰/۰۰۰	

قیمت ۲۱۲,۸۰۰,۰۰۰ ریال



ماژول سنباده نواری و دیسکی
BELT / DISC SANDER MODULE

BDS-15120 1111300

قطر دیسک سنباده Disc sander diameter	ابعاد نوار سنباده Belt size	وزن خالص Net weight	تعداد در کارتن Pcs-ctn	کد Item Code
150mm	50×1200mm	5.5kg	1	1111300

قیمت ۱۵۱,۸۰۰,۰۰۰ ریال

ناموجود



ماژول سنباده نواری و دیسکی
BELT / DISC SANDER MODULE

BDS-1580 1111100

قطر دیسک سنباده Disc sander diameter	ابعاد نوار سنباده Belt size	وزن خالص Net weight	تعداد در کارتن Pcs-ctn	کد Item Code
150mm	50×800mm	4.5kg	1	1111100

قیمت ۸۲,۸۰۰,۰۰۰ ریال

NEW !



ماژول سنباده نواری و دیسکی
BELT / DISC SANDER MODULE

BDS-1270 1111700

قطر دیسک سنباده Disc sander diameter	ابعاد نوار سنباده Belt size	وزن خالص Net weight	تعداد در کارتن Pcs-ctn	کد Item Code
115mm	25×770mm	3.5kg	1	1111700



سنگ های الماسه

GRINDING WHEEL

GC-80

تعداد در کارتن Pcs-ctn	قیمت (ریال) Price	کد Item Code	مش ها Mesh	ابعاد Dimensions
10	۱۲,۰۰۰,۰۰۰	1900901	80	125X20X25mm
10	۱۹,۵۰۰,۰۰۰	1900902	80	150X25X32mm
10	۲۷,۴۰۰,۰۰۰	1900903	80	175X25X32mm
5	۳۲,۸۰۰,۰۰۰	1900904	80	200×25×32mm
5 (ناموجود)	۵۲,۸۰۰,۰۰۰	1900907	80	250×25×32mm
	۵۲,۸۰۰,۰۰۰	1900909	100	

قیمت ۱۹۴,۸۰۰,۰۰۰ ریال



سنگ محور

GRINDING WHEEL

WA-80 — 1900842

تعداد در کارتن Pcs-ctn	کد Item Code	مش ها Mesh	ابعاد Dimensions
1	1900842	WA80	500×50×203mm



سنگ های سنباده

GRINDING WHEELS

A-36, A-46, A-60

تعداد در کارتن Pcs-ctn	قیمت (ریال) Price	کد Item Code	مش ها Mesh	ابعاد Dimensions
10	۷,۲۵۰,۰۰۰	1900801	36	125×20×25mm
	۷,۲۵۰,۰۰۰	1900824	46	
	۷,۲۵۰,۰۰۰	1900831	60	
10 (ناموجود)	۱۲,۰۰۰,۰۰۰	1900803	36	150×25×32mm
	۱۲,۰۰۰,۰۰۰	1900821	46	
	۱۲,۰۰۰,۰۰۰	1900804	60	
10 (ناموجود)	۱۶,۰۰۰,۰۰۰	1900805	36	175×25×32mm
10 (ناموجود)	۱۶,۰۰۰,۰۰۰	1900818	46	
10	۱۶,۰۰۰,۰۰۰	1900806	60	
5 (ناموجود)	۲۱,۲۰۰,۰۰۰	1900807	36	200×25×32mm
5	۲۱,۲۰۰,۰۰۰	1900817	46	
5	۲۱,۲۰۰,۰۰۰	1900808	60	
5 (ناموجود)	۲۹,۸۰۰,۰۰۰	1900809	24	250×25×32mm
5	۲۹,۸۰۰,۰۰۰	1900810	36	
3 (ناموجود)	۷۵,۸۰۰,۰۰۰	1900813	24	300×40×40mm
3	۷۵,۸۰۰,۰۰۰	1900814	36	

قیمت ۱۹,۸۰۰,۰۰۰ ریال



سنگ دورکن

POLISH STONE

BS 25×50×250 — 1900833

تعداد در کارتن Pcs-ctn	کد Item Code	ابعاد Dimensions
25 (ناموجود)	1900833	25×50×250mm



انواع تیغه
TYPES OF BLADES

عنوان Title	ابعاد Dimensions	کد Item Code	قیمت (ریال) Price
تیغه اره پین دار دندانه ریز اره مویی دو دور (IN/18)	--	1200712	۲,۰۰۰,۰۰۰ ناموجود
تیغه اره پین دار دندانه درشت اره مویی دو دور (IN/15)	--	1200713	۲,۰۰۰,۰۰۰ ناموجود
تیغه دم چلچله یک تیغ محک	6mm	1228211	۳,۸۰۰,۰۰۰
تیغه دم چلچله یک تیغ محک	8mm	1228301	۳,۸۰۰,۰۰۰
تیغه دم چلچله 852	8mm	1228305	۲,۸۰۰,۰۰۰
تیغه چاقویی رنده سه کاره	--	1800109	۱۹,۵۰۰,۰۰۰
تیغه رنده گندگی رومیزی 204	--	1802410	۱۸,۰۰۰,۰۰۰
تیغه کاشی بر	180×25.4mm	1920100	۱۹,۵۰۰,۰۰۰
تیغه سنگ بری	250×25.4mm	1920300	۳۷,۸۰۰,۰۰۰
تیغه چوب بری Z24T	315×30mm	1923800	۲۷,۴۰۰,۰۰۰
تیغه نواری چوب بر (۹ فلکه ای)	1511×6.5×0.35mm	1930200	۲۶,۰۰۰,۰۰۰ ناموجود
تیغه نواری چوب بر (۱۲ فلکه ای)	2240×12×0.52mm	1930400	۳۷,۸۰۰,۰۰۰

رول سنباده گندگی / SANDPAPER

ابعاد Dimensions	مش ها Mesh	کد Item Code	قیمت (ریال) Price
225mm	60	1982700	۱۱,۲۰۰,۰۰۰
	100	1982800	۱۱,۲۰۰,۰۰۰
560mm	60	1983000	۱۶,۳۰۰,۰۰۰
	150	1983200	۱۶,۳۰۰,۰۰۰

کاغذ سنباده نواری / BDS 1510

ابعاد Dimensions	مش ها Mesh	کد Item Code	قیمت (ریال) Price
915×100mm	80	1982600	۷,۲۵۰,۰۰۰

ست سنباده تسمه ای / SANDPAPER

مش ها Mesh	کد Item Code	قیمت (ریال) Price
60-80-120	1103503	۱۴,۸۰۰,۰۰۰



گیره دریل ستونی

عنوان	کد	قیمت(ریال)
گیره دریل 2/5 اینچ 2.5 inch VICE	1908400	۲۳,۸۰۰,۰۰۰ ناموجود
گیره دریل 3 اینچ 3 inch VICE	1908500	۲۸,۸۰۰,۰۰۰ ناموجود
گیره دریل 4 اینچ 4 inch VICE	1908600	۳۷,۸۰۰,۰۰۰ ناموجود
گیره دریل 5 اینچ 5 inch VICE	1908700	۵۸,۸۰۰,۰۰۰ ناموجود
گیره دریل 6 اینچ 6 inch VICE	1908800	۶۸,۸۰۰,۰۰۰

mahak
POWER TOOLS

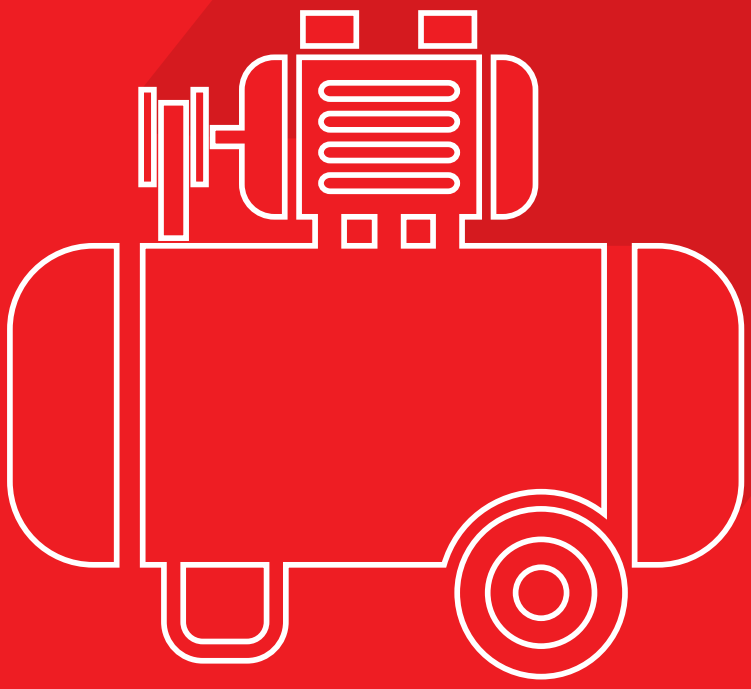

WORK SHOP EQUIPMENT

تجهیزات کارگاهی

1

قیمت ۲۰۹,۸۰۰,۰۰۰ ریال



کارواش فشار قوی bar 100

موتور یونیورسال/ با لوازم جانبی

HIGH PRESSURE WASHER

HPW-100 2410300

Voltage and frequency	230V 50Hz	ولتاژ و فرکانس
Power	1400W	توان
Max pressure	100bar	حداکثر فشار آب
Max flow rate	5.5L/min	مصرف آب
Net weight	5.2kg	وزن خالص

- مجهز به پمپ پیستونی سه محور
- مجهز به فیلتر ورودی، اسپری لنس قابل تنظیم و گان
- دارای شلنگ فشار قوی به طول ۵ متر
- دارای کانکتور اتصال سریع
- دارای چرخ و دستگیره جهت حمل آسان و راحتی کاربر
- مجهز به سیستم قطع کامل TSS

1

قیمت ۴۴۵,۸۰۰,۰۰۰ ریال



کارواش فشار قوی bar 150

موتور یونیورسال/ با لوازم جانبی

HIGH PRESSURE WASHER

HPW-150B 2410800

Voltage and frequency	230V 50Hz	ولتاژ و فرکانس
Power	2000W	توان
Max pressure	150bar	حداکثر فشار آب
Max flow rate	7.8L/min	مصرف آب
Net weight	14.5kg	وزن خالص

- مجهز به پمپ پیستونی سه محور
- مجهز به فیلتر ورودی، اسپری لنس قابل تنظیم و گان
- دارای شلنگ پلی اورتان به طول ۶ متر
- دارای کانکتور اتصال سریع
- دارای چرخ و دستگیره جهت حمل آسان و راحتی کاربر
- مجهز به سیستم قطع کامل TSS
- دارای برس شستشوی گردان
- دارای اسپری لنس توربو
- دارای مخزن شوینده داخلی

1

قیمت ۷۶۶,۸۰۰,۰۰۰ ریال



ناموجود

کارواش فشار قوی bar 170

موتور دینامی با لوازم جانبی

HIGH PRESSURE WASHER

HPW-170BL 2410900

Voltage and frequency	230V 50Hz	ولتاژ و فرکانس
Power	2500W	توان
Max pressure	170bar	حداکثر فشار آب
Max flow rate	7.8L/min	مصرف اب
Net weight	24Kg	وزن خالص

- مجهز به پمپ پیستونی سه محور با موتور دینامی
- مجهز به فیلتر ورودی، اسپری لنس قابل تنظیم و گان
- دارای شلنگ با غلاف فلزی داخلی
- دارای کانکتور اتصال سریع
- دارای چرخ و دستگیره جهت حمل آسان و راحتی کاربر
- مجهز به سیستم قطع کامل TSS
- دارای برس شستشوی گردان
- دارای اسپری لنس توربو
- دارای مخزن شوینده داخلی

1

قیمت ۳۶۸,۸۰۰,۰۰۰ ریال



کارواش فشار قوی bar 100

موتور دینامی / با امکان مکش / با لوازم جانبی

HIGH PRESSURE WASHER

HPW-100S 2411000

Voltage and frequency	230V 50Hz	ولتاژ و فرکانس
Power	1400W	توان
Max pressure	100bar	حداکثر فشار آب
Max flow rate	5.1L/min	مصرف آب
Net weight	9.3kg	وزن خالص

- موتور دینامی - سیستم توقف کامل
- پمپ پیستون سه محوری- محافظ حرارتی داخلی
- دارای کانکتور اتصال سریع
- اسپری لنس قابل تنظیم
- طراحی کامپکت و حمل آسان
- دارای شلنگ فشار قوی ۵ متری PVC

1

قیمت ۳۵۳,۸۰۰,۰۰۰ ریال



کارواش فشار قوی bar 100
با امکان مکش / با لوازم جانبی

HIGH PRESSURE WASHER

HPW-101S 2411100

Voltage and frequency	230V 50Hz	ولتاژ و فرکانس
Power	1400W	توان
Max pressure	100bar	حداکثر فشار آب
Max flow rate	5.1L/min	مصرف آب
Net weight	9.8kg	وزن خالص

- موتور دینامی - سیستم توقف کامل
- پمپ پیستون سه محوری- محافظ حرارتی داخلی
- دارای کانکتور اتصال سریع
- اسپری لنس قابل تنظیم
- طراحی کامپکت و حمل آسان
- دارای شلنگ فشار قوی ۵ متری PVC

1

قیمت ۲۷۵,۸۰۰,۰۰۰ ریال



کارواش فشار قوی bar 110
با امکان مکش / با لوازم جانبی

HIGH PRESSURE WASHER

HPW-110S 2411200

Voltage and frequency	230V 50Hz	ولتاژ و فرکانس
Power	1400W	توان
Max pressure	110bar	حداکثر فشار آب
Max flow rate	5.5L/min	مصرف آب
Net weight	6.64kg	وزن خالص

- موتور یونیورسال - سیستم توقف کامل
- پمپ پیستون سه محوری- محافظ حرارتی داخلی
- اتصال و نصب سریع و آسان
- اسپری لنس قابل تنظیم
- طراحی کامپکت و حمل آسان
- دارای شلنگ فشار قوی ۵ متری PVC

1

قیمت ۱,۵۸۸,۸۰۰,۰۰۰ ریال



bar 210 کارواش فشار قوی
با موتور دینامی / با لوازم جانبی

HIGH PRESSURE WASHER

HPW-210 2411300

Voltage and frequency	220/230V 50Hz	ولتاژ و فرکانس
Power	2800W	توان
Max pressure	210bar	حداکثر فشار آب
Max flow rate	6.7+0.5L/min	مصرف آب
Net weight	54/50kg	وزن خالص

- موتور دینامی - سیستم توقف کامل
- پمپ پیستون سه محوری- محافظ حرارتی داخلی
- اتصال و نصب سریع و آسان
- اسپری لنس قابل تنظیم
- طراحی کامپکت و حمل آسان
- دارای شلنگ فشار قوی ۵ متری PVC

1

قیمت ۹۴۵,۸۰۰,۰۰۰ ریال



bar 180 کارواش فشار قوی
با موتور دینامی / با لوازم جانبی

HIGH PRESSURE WASHER

HPW-180 2411400

Voltage and frequency	220/230V 50Hz	ولتاژ و فرکانس
Power	3000W	توان
Max pressure	180bar	حداکثر فشار آب
Max flow rate	7.7+0.4L/min	مصرف آب
Net weight	25.6kg	وزن خالص

- موتور دینامی - سیستم توقف کامل
- پمپ پیستون سه محوری- محافظ حرارتی داخلی
- دارای کانکتور اتصال سریع
- اسپری لنس قابل تنظیم
- طراحی کامپکت و حمل آسان
- دارای شلنگ فشار قوی ۵ متری PVC

1

قیمت ۲۴۰,۸۰۰,۰۰۰ ریال





ناموجود

دستگاه جوش اینورتر Amp 140

IGBT INVERTER ARC WELDING MACHINE

SS-140 2406300

Voltage and frequency	230V 50Hz	ولتاژ و فرکانس
No-load voltage	64V	ولتاژ بدون بار
Rated input capacity	6.5KVA	قدرت ورودی اسمی
Welding current	20-140A	محدوده جریان
Duty cycle	60%	دیوتی سایکل
Net weight	3.2kg	وزن خالص

- IGBT - مجهز به محافظ بار اضافی
- ولتاژ ورودی۲۳۰ ولت
- محدوده جریان بین ۲۰ تا ۱۴۰ آمپر - کلاس ایزوله H
- قدرت ۴/۶ کیلوولت آمپر- به همراه لوازم جانبی
- قابلیت ذوب الکترود ۱/۶ تا ۳ میلیمتر بطور دائم
- قابلیت ذوب الکترود ۴ میلیمتر با آمپر ۱۴۰ تا چرخه کاری ٪۳۵

1

قیمت ۳۷۵,۸۰۰,۰۰۰ ریال





ناموجود

دستگاه جوش اینورتر Amp 180
Water Resistance

IGBT INVERTER ARC WELDING MACHINE

KD-275 2406500

Voltage and frequency	230V 50Hz	ولتاژ و فرکانس
No-load voltage	84V	ولتاژ بدون بار
Rated input capacity	7.7KVA	قدرت ورودی اسمی
Welding current	20-180A	محدوده جریان
Duty cycle	60%	دیوتی سایکل
Net weight	5.3kg	وزن خالص

- IGBT - مجهز به محافظ بار اضافی
- ولتاژ ورودی ۲۳۰ ولت
- محدوده جریان بین ۲۰ تا ۱۸۰ آمپر-کلاس ایزوله H
- قدرت ۶ کیلوولت آمپر- به همراه لوازم جانبی
- قابلیت ذوب الکترود ۱/۶ تا ۳/۲ میلیمتر بطور دائم
- قابلیت ذوب الکترود ۴ میلیمتر با آمپر ۱۴۰ تا چرخه کاری ٪۶۰
- قابلیت ذوب الکترود ۵ میلیمتر با آمپر ۱۸۰ تا چرخه کاری ٪۳۵



IGBT INVERTER ARC WELDING MACHINE

1

قیمت ۶۶۴,۸۰۰,۰۰۰ ریال





Amp 260 دستگاه جوش اینورتر
Water Resistance

IGBT INVERTER ARC WELDING MACHINE

KD-400G 2406400

Voltage and frequency	230/400V 50Hz	ولتاژ و فرکانس
No-load voltage	65V	ولتاژ بدون بار
Rated input capacity	11.5KVA	قدرت ورودی اسمی
Welding current	30-160A 230V 30-260A 400V	محدوده جریان
Duty cycle	60%	دیوتی سایکل
Net weight	9.3kg	وزن خالص

- IGBT - مجهز به محافظ بار اضافی
- ولتاژ ورودی ۲۳۰-۴۰۰ ولت
- محدوده جریان بین ۳۰ تا ۲۶۰ آمپر-کلاس ایزوله H
- قدرت ۱۳/۲ کیلوولت آمپر- به همراه لوازم جانبی
- قابلیت ذوب الکترود ۱/۶ تا ۴ میلیمتر بطور دائم
- قابلیت ذوب الکترود ۵ میلیمتر تا چرخه کاری ۶۰٪

2

قیمت ۲۶۵,۸۰۰,۰۰۰

قیمت ۲۸۱,۸۰۰,۰۰۰

ریال

ناموجود



دستگاه بالابر برقی 250 Kg

۱۲ و ۲۲ متری

ELECTRIC HOIST

PA 250 A/12	1501800
PA 250 A/22	1502300

Voltage and frequency	230V 50Hz	ولتاژ و فرکانس
Power	510W	توان
Max capacity	125kg 250kg	ظرفیت حمل بار
Hoisting height	12/6m 22/11m	ارتفاع حمل بار
Net weight	11.7kg	وزن خالص

- موتور با سیم پیچی تمام مسی
- جنس بدنه فولاد مقاوم
- دارای سیم بکسل گالوانیزه
- مجهز به سیستم قطع کن کن اتوماتیک فوقانی
- مناسب جهت جابه‌جایی انواع بار

2

قیمت ۳۵۳,۸۰۰,۰۰۰

قیمت ۳۷۲,۸۰۰,۰۰۰

ریال

ناموجود



دستگاه بالابر برقی 400 Kg

۱۲ و ۲۲ متری

ELECTRIC HOIST

PA 400 A/12	1501900
PA 400 A/22	1502400

Voltage and frequency	230V 50Hz	ولتاژ و فرکانس
Power	980W	توان
Max capacity	200kg 400kg	ظرفیت حمل بار
Hoisting height	12/6m 22/11m	ارتفاع حمل بار
Net weight	16.7kg	وزن خالص

- موتور با سیم پیچی تمام مسی
- جنس بدنه فولاد مقاوم
- دارای سیم بکسل گالوانیزه
- مجهز به سیستم قطع کن کن اتوماتیک فوقانی
- مناسب جهت جابه‌جایی انواع بار

2

قیمت ۳۵۸,۸۰۰,۰۰۰

قیمت ۳۷۳,۸۰۰,۰۰۰

ریال

ناموجود



دستگاه بالابر برقی 600 Kg

۱۲ و ۲۲ متری

ELECTRIC HOIST

PA 600 A/12	1502000
PA 600 A/22	1502500

Voltage and frequency	230V 50Hz	ولتاژ و فرکانس
Power	1200W	توان
Max capacity	300kg 600kg	ظرفیت حمل بار
Hoisting height	12/6m 22/11m	ارتفاع حمل بار
Net weight	17.7kg	وزن خالص

- موتور با سیم پیچی تمام مسی
- جنس بدنه فولاد مقاوم
- دارای سیم بکسل گالوانیزه
- مجهز به سیستم قطع کن کن اتوماتیک فوقانی
- مناسب جهت جابه‌جایی انواع بار

2

قیمت ۳۸۱,۸۰۰,۰۰۰

قیمت ۳۹۶,۸۰۰,۰۰۰

ریال

ناموجود



دستگاه بالابر برقی 800 Kg

۱۲ و ۲۲ متری

ELECTRIC HOIST

PA 800 A/12	1502100
PA 800 A/22	1502600

Voltage and frequency	230V 50Hz	ولتاژ و فرکانس
Power	1300W	توان
Max capacity	400kg 800kg	ظرفیت حمل بار
Hoisting height	12/6m 22/11m	ارتفاع حمل بار
Net weight	18.4kg	وزن خالص

- موتور با سیم پیچی تمام مسی
- جنس بدنه فولاد مقاوم
- دارای سیم بکسل گالوانیزه
- مجهز به سیستم قطع کن کن اتوماتیک فوقانی
- مناسب جهت جابه‌جایی انواع بار

1

قیمت ۵۶۶,۸۰۰,۰۰۰ ریال

قیمت ۵۸۱,۸۰۰,۰۰۰ ریال



ناموجود

دستگاه بالابر برقی Kg 1000
۱۲ و ۱۸ متری

ELECTRIC HOIST

PA 1000 A/12	1502200
PA 1000 A/18	1502700

Voltage and frequency	230V 50Hz	ولتاژ و فرکانس
Power	1600W	توان
Max capacity	500kg 1000kg	ظرفیت حمل بار
Hoisting height	12/6m 18/9m	ارتفاع حمل بار
Net weight	30.6kg	وزن خالص

- موتور با سیم پیچی تمام مسی
- جنس بدنه فولاد مقاوم
- دارای سیم بکسل گالوانیزه
- مجهز به سیستم قطع کن کن اتوماتیک فوقانی
- مناسب جهت جا به جایی انواع بار

1

قیمت ۶۸۱,۸۰۰,۰۰۰ ریال

قیمت ۹۵۷,۸۰۰,۰۰۰ ریال



ناموجود

دستگاه بالابر برقی Kg 500 Kg 1000
۴ کاره

ELECTRIC HOIST WITH TROLLEY

KX-500C	1502800
KX-1000C	1502900

	KX-500C	KX-1000C	
Voltage and frequency	230V 50Hz	230V 50Hz	ولتاژ و فرکانس
Power	1020W	1600W	توان
Max capacity	250/500kg	500/1000kg	ظرفیت حمل بار
Hoisting height	12/6m	12/6m	ارتفاع حمل بار
Net weight	35kg	56kg	وزن خالص

- سرعت حمل افقی بار 13m/min
- موتور با سیم پیچی تمام مسی
- جنس بدنه فولاد مقاوم
- دارای سیم بکسل گالوانیزه
- مجهز به سیستم قطع کن کن اتوماتیک فوقانی
- مناسب جهت جا به جایی انواع بار

1

قیمت ۶۰۴,۸۰۰,۰۰۰ ریال

قیمت ۶۱۸,۸۰۰,۰۰۰ ریال



ناموجود

دستگاه بالابر برقی Kg 1200
۱۲ و ۱۸ متری

ELECTRIC HOIST

PA 1200 A/12	1503000
PA 1200 A/18	1503100

Voltage and frequency	230V 50Hz	ولتاژ و فرکانس
Power	1800W	توان
Max capacity	600kg 1200kg	ظرفیت حمل بار
Hoisting height	12/6m 18/9m	ارتفاع حمل بار
Net weight	31.4kg	وزن خالص

- موتور با سیم پیچی تمام مسی
- جنس بدنه فولاد مقاوم
- دارای سیم بکسل گالوانیزه
- مجهز به سیستم قطع کن کن اتوماتیک فوقانی
- مناسب جهت جا به جایی انواع بار

1

قیمت ۱۹۶,۸۰۰,۰۰۰ ریال

قیمت ۳۲۳,۸۰۰,۰۰۰ ریال

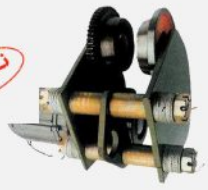

ناموجود

ریل برقی جرثقیل Kg 500 Kg 1000

ELECTRIC TROLLEY

TD-0.5	1520200
TD-1.0	1520400

Voltage and frequency	230V 50Hz	ولتاژ و فرکانس
Power	60W 300W	توان
Max Capacity	500kg 1000kg	ظرفیت حمل بار
Turning radius	1m	شعاع گردش
Net weight	14kg 18kg	وزن خالص

- توانایی حمل بار تا وزن ۵۰۰-۱۰۰۰ کیلوگرم
- حداقل شعاع گردش یک متر
- قابلیت حرکت افقی بر روی تیرآهن
- مناسب برای استفاده به همراه جرثقیل های دستی و برقی سقفی
- سرعت ۱۵/۶-۱۳ متر بر دقیقه
- عرض بال تیر آهن ۸۰ تا ۱۰۲ میلی متر برای ترولی ۱۰۰۰ کیلویی

1

قیمت ۷۹۸,۸۰۰,۰۰۰ ریال

NEW

وینچ خودروئی 8000LBS-12V

CAR WINCH

CW-80



2430100

Performance	DC 12V	ولتاژ
Single line rated pull	8000lbs(4309kg)	ظرفیت کششی اسمی در حالت تک رشته
Motor	5.3hp/3.85kw,series wound	موتور
Gear train	3 stage Planetary	سیستم انتقال نیرو گیر بکس سیاره ای سه مرحله ای
Gear reduction ratio	203:1	نسبت تبدیل (کاهش دور) گیربکس
Drum size	قطر (64mm) طول (224mm)	ابعاد درام
Cable size	طول (27m) ضخامت (9.5mm)	سایز سیم بکسل
weight	32.5kg	وزن

محک تجهیزات کارگاهی

1

قیمت ۸۷۳,۸۰۰,۰۰۰ ریال

NEW

وینچ خودروئی 12000LBS-12V

CAR WINCH

CW-120



2430200

Performance	DC 12V	ولتاژ
Single line rated pull	12000lbs(5443kg)	ظرفیت کششی اسمی در حالت تک رشته
Motor	6.0hp/4.5kw series wound	موتور
Gear train	3 stage Planetary	سیستم انتقال نیرو گیر بکس سیاره ای سه مرحله ای
Gear reduction ratio	265:1	نسبت تبدیل (کاهش دور) گیربکس
Drum size	قطر (64mm) طول (224mm)	ابعاد درام
Cable size	طول (27m) ضخامت (9.5mm)	سایز سیم بکسل
weight	34kg	وزن

1

قیمت ۸۶۵,۸۰۰,۰۰۰ ریال



جک پالتی 2/5 تن دو چرخ

HAND PALLET TRUCK

HPT-2.5/1 **1501500**

- ابعاد چرخ های دوبل80×70 mm
- بعاد چرخ های فرمان 50×180
- casting pump دارای پمپ هیدرولیک
- با بدنه یکپارچگی ریختگی بدون جوش
- دارای چرخ های پلی اورتان که مقاومت و طول عمر بیشتری نسبت به چرخ نایلونی دارند
- دارای چرخ های کمکی ورودی و خروجی جهت سطوح ناهموار

Capacity	2500 Kg	ظرفیت
Min/Max fork height	75/200mm	حداقل/حداکثر ارتفاع شاخک
Fork length	1150mm	طول شاخک
Fork width	550mm	عرض شاخک
Fork size	160x55mm	ابعاد شاخک
Net weight	77kg	وزن خالص

1



قیمت ۱,۰۱۶,۸۰۰,۰۰۰ ریال

ناموجود

ژنراتور اینورتر بنزینی 3.3 kw

GASOLINE INVERTER GENERATOR

PG-4000I

2413600

- ژنراتور کم صدا
- دارای سیستم اینورتر جهت مصرف بهینه
- چراغ هشدار روغن
- چراغ هشدار اضافه بار
- روشن کردن از طریق کابل هندل دستی
- طراحی جمع و جور و مناسب برای حمل

Voltage and frequency	220V 50Hz	ولتاژ و فرکانس
Max power	3.3kw	حداکثر توان خروجی
Fuel tank capacity	7L	ظرفیت مخزن بنزین
Oil tank capacity	0.6L	حجم مخزن روغن
Noise	72dBA	حجم صدا
Net weight	29kg	وزن خالص

1



قیمت ۱,۳۴۹,۸۰۰,۰۰۰ ریال

ناموجود

ژنراتور اینورتر بنزینی 5.5 kw

GASOLINE INVERTER GENERATOR

PG-6500I

2413700

- ژنراتور کم صدا
- دارای سیستم اینورتر جهت مصرف بهینه
- دارای دو لاین خروجی ۲۲۰ ولت متناوب
- چراغ هشدار روغن
- چراغ هشدار اضافه بار
- روشن کردن از طریق کابل هندل دستی
- طراحی جمع و جور و مناسب برای حمل

Voltage and frequency	220-230V 50Hz	ولتاژ و فرکانس
Max power	5.5kw	حداکثر توان خروجی
Fuel tank capacity	10L	ظرفیت مخزن بنزین
Oil tank capacity	0.6L	حجم مخزن روغن
Noise	≤76dBA	حجم صدا
Net weight	33kg	وزن خالص



1

قیمت ۱,۸۶۸,۸۰۰,۰۰۰
ریال

ناموجود

ژنراتور بنزینی 6.5 kw

GASOLINE GENERATOR

PG-7500

2413800

- ژنراتور پر قدرت و کم صدا
- دارای موتور تک سیلندر ۴ زمانه
- دارای نمایشگر ولتاژ خروجی
- چراغ هشدار اضافه بار چراغ هشدار روغن
- دارای دو لاین خروجی ۲۲۰ ولت متناوب
- دارای یک خروجی ۱۲ ولت مستقیم
- روشن کردن قابل انتخاب از دو طریق
- استارت برقی و کابل هندل دستی
- دارای چرخ برای حمل راحت

Voltage and frequency	220-230V 50Hz	ولتاژ و فرکانس
Max power	6.5kw	حداکثر توان خروجی
Fuel tank capacity	25L	ظرفیت مخزن بنزین
Oil tank capacity	1.1L	حجم مخزن روغن
Noise	7m - ≤90dBA	حجم صدا
Net weight	81kg	وزن خالص



1

قیمت ۲,۲۰۱,۸۰۰,۰۰۰
ریال

ناموجود

ژنراتور بنزینی 8 kw

GASOLINE GENERATOR

PG-8500

2413900

- ژنراتور پر قدرت و کم صدا
- دارای موتور تک سیلندر ۴ زمانه
- دارای نمایشگر ولتاژ خروجی
- چراغ هشدار اضافه بار چراغ هشدار روغن
- دارای دو لاین خروجی ۲۲۰ ولت متناوب
- دارای یک خروجی ۱۲ ولت مستقیم
- روشن کردن قابل انتخاب از دو طریق
- استارت برقی و کابل هندل دستی
- دارای چرخ برای حمل راحت

Voltage and frequency	220V 50Hz	ولتاژ و فرکانس
Max power	7.5kw	حداکثر توان خروجی
Fuel tank capacity	25L	ظرفیت مخزن بنزین
Oil tank capacity	1.1L	حجم مخزن روغن
Noise	7m - ≤90dBA	حجم صدا
Net weight	88kg	وزن خالص

1

قیمت ۵۵۳,۸۰۰,۰۰۰ ریال



کمپرسور Lit 10

داخل مخزن با پوشش رنگ اپوکسی / بدون صدا / بدون روغن / مجهز به شیر برقی

OIL-FREE AIR COMPRESSOR

HSU550-10L 1728900

Voltage and frequency	230V 50Hz	ولتاژ و فرکانس
Power	550W	توان
Speed	1450r/min	سرعت
Air delivery	105L/min	حداکثر ظرفیت هوادهی
Max pressure	8bar	فشار هوا
Tank capacity	10L	حجم مخزن
Net weight	16kg	وزن خالص

- بی صدا و دارای موتور با سیم پیچی مسی با توان ۵۵۰ وات
- دارای سیستم قطع اتوماتیک حرارتی برای محافظت از موتور
- مجهز به دو پیستون تامین باد و افزایش دو برابر پر شدن مخزن
- حداکثر حجم باد خروجی ۱۰۵ لیتر در دقیقه
- دارای سوپاپ اطمینان از جنس برنج
- مجهز به فیلتر هوا و رگلاتور - حداکثر فشار هوا ۸ بار
- بدون نیاز به روغن کاری
- دارای شیر برگشت دو طرفه
- رنگ پودری الکترواستاتیک پلی استری
- داخل مخزن دارای پوشش اپوکسی جهت جلوگیری از زنگ زدگی
- ساخت ایران

1

قیمت ۵۷۳,۸۰۰,۰۰۰ ریال



کمپرسور Lit 25

داخل مخزن با پوشش رنگ اپوکسی / بدون صدا / بدون روغن / مجهز به شیر برقی

OIL-FREE AIR COMPRESSOR

HSU550-25L 1729100

Voltage and frequency	230V 50Hz	ولتاژ و فرکانس
Power	550W	توان
Speed	1450r/min	سرعت
Air delivery	105L/min	حداکثر ظرفیت هوادهی
Max pressure	8bar	فشار هوا
Tank capacity	25L	حجم مخزن
Net weight	20kg	وزن خالص

- بی صدا و دارای موتور با سیم پیچی مسی با توان ۵۵۰ وات
- دارای سیستم قطع اتوماتیک حرارتی برای محافظت از موتور
- مجهز به دو پیستون تامین باد و افزایش دو برابر پر شدن مخزن
- حداکثر حجم باد خروجی ۱۰۵ لیتر در دقیقه
- دارای سوپاپ اطمینان از جنس برنج
- مجهز به فیلتر هوا و رگلاتور - حداکثر فشار هوا ۸ بار
- بدون نیاز به روغن کاری
- دارای شیر برگشت دوطرفه
- رنگ پودری الکترواستاتیک پلی استری
- داخل مخزن دارای پوشش اپوکسی جهت جلوگیری از زنگ زدگی
- دارای چرخ و حمل آسان
- ساخت ایران

1

قیمت ۶۴۳,۸۰۰,۰۰۰ ریال



Lit 50 کمپرسور

داخل مخزن با پوشش رنگ اپوکسی / بدون صدا / بدون روغن / مجهز به شیر برقی

OIL-FREE AIR COMPRESSOR

HSU750-50L 1729000

Voltage and frequency	230V 50Hz	ولتاژ و فرکانس
Power	750W	توان
Speed	1450r/min	سرعت
Air delivery	150L/min	حداکثر ظرفیت هوادهی
Max pressure	8bar	فشار هوا
Tank capacity	50L	حجم مخزن
Net weight	25.5kg	وزن خالص

- بی صدا و دارای موتور با سیم پیچی مسی با توان ۷۵۰ وات
- دارای سیستم قطع اتوماتیک حرارتی برای محافظت از موتور
- مجهز به دو پیستون تامین باد و افزایش دو برابر پر شدن مخزن
- حداکثر حجم باد خروجی ۱۵۰ لیتر در دقیقه
- دارای سوپاپ اطمینان از جنس برنج
- مجهز به فیلتر هوا و رگلاتور - حداکثر فشار هوا ۸ بار
- بدون نیاز به روغن کاری
- دارای شیر برگشت دوطرفه
- رنگ پودری الکترواستاتیک پلی استری
- داخل مخزن دارای پوشش اپوکسی جهت جلوگیری از زنگ زدگی
- دارای چرخ و حمل آسان
- ساخت ایران

1

قیمت ۱,۰۲۸,۸۰۰,۰۰۰ ریال



Lit 50 کمپرسور دو موتوره

داخل مخزن با پوشش رنگ اپوکسی / بدون صدا / بدون روغن / مجهز به شیر برقی

OIL-FREE AIR COMPRESSOR

HSU1100-50L 1728600

Voltage and frequency	230V 50Hz	ولتاژ و فرکانس
Power	1100W	توان
Speed	1450r/min	سرعت
Air delivery	210L/min	حداکثر ظرفیت هوادهی
Max pressure	8bar	فشار هوا
Tank capacity	50L	حجم مخزن
Net weight	33.2kg	وزن خالص

- بی صدا و دارای موتور با سیم پیچی مسی با توان ۱۱۰۰ وات
- دارای سیستم قطع اتوماتیک حرارتی برای محافظت از موتور
- مجهز به دو پیستون تامین باد و افزایش دو برابر پر شدن مخزن
- حداکثر حجم باد خروجی ۲۱۰ لیتر در دقیقه
- دارای سوپاپ اطمینان از جنس برنج
- مجهز به فیلتر هوا و رگلاتور - حداکثر فشار هوا ۸ بار
- بدون نیاز به روغن کاری
- دارای شیر برگشت دوطرفه
- رنگ پودری الکترواستاتیک پلی استری
- داخل مخزن دارای پوشش اپوکسی جهت جلوگیری از زنگ زدگی
- دارای چرخ و حمل آسان
- ساخت ایران



1

قیمت ۱,۱۹۸,۰۰۰,۰۰۰ ریال

کمپرسور
Lit 150
با مخزن ۱۵۰ لیتری

AIR COMPRESSOR

AP-152

1721200

- الکتروموتور دارای بازده انرژی B با سیم پیچی تمام مسی
- مجهز به فیوز جهت حفاظت از الکتروموتور در مقابل نوسانات برق
- رنگ پودری الکترواستاتیک پلی‌استری
- استفاده از بهترین نوع ورق در ساخت مخزن کمپرسور
- سیلندر و الکتروموتور با توان بالا و ظرفیت بالاتر از مخزن
- استفاده از بهترین نوع حفاظ و ریل مخصوص الکتروموتور
- پیچ و مهره ای بودن قطعات جهت سهولت در باز و بسته کردن
- ضخامت ورق مخزن ۳ میلی متر
- ساخت ایران

ولتاژ و فرکانس	230V 50Hz	Voltage and frequency
توان	1.5HP	Power
حداکثر ظرفیت هوادهی	162L/min	Air delivery
فشار هوا	8bar	Max pressure
حجم مخزن	150L	Tank capacity
وزن خالص	91kg	Net weight



1

قیمت ۱,۴۳۸,۰۰۰,۰۰۰ ریال

قیمت ۱,۵۲۸,۰۰۰,۰۰۰ ریال

کمپرسور
Lit 250
با مخزن ۲۰۰ و ۲۵۰ لیتری

AIR COMPRESSOR

AP-251
AP-252

1722200
1722300

- الکتروموتور دارای بازده انرژی B با سیم پیچی تمام مسی
- مجهز به فیوز جهت حفاظت از الکتروموتور در مقابل نوسانات برق
- رنگ پودری الکترواستاتیک پلی‌استری
- استفاده از بهترین نوع ورق در ساخت مخزن کمپرسور
- سیلندر و الکتروموتور با توان بالا و ظرفیت بالاتر از مخزن
- استفاده از بهترین نوع حفاظ و ریل مخصوص الکتروموتور
- پیچ و مهره ای بودن قطعات جهت سهولت در باز و بسته کردن
- ضخامت ورق مخزن ۳ میلی‌متر
- ساخت ایران

AP-251

ولتاژ و فرکانس	230V 50Hz	Voltage and frequency
توان	2.5HP	Power
حداکثر ظرفیت هوادهی	289L/min	Air delivery
فشار هوا	8bar	Max pressure
حجم مخزن	200L	Tank capacity
وزن خالص	100kg	Net weight

AP-252

ولتاژ و فرکانس	230V 50Hz	Voltage and frequency
توان	2.5HP	Power
حداکثر ظرفیت هوادهی	289L/min	Air delivery
فشار هوا	8bar	Max pressure
حجم مخزن	250L	Tank capacity
وزن خالص	115kg	Net weight



1

قیمت ۱,۸۶۸,۰۰۰,۰۰۰ ریال

Lit 350 کمپرسور
تک فاز / با مخزن ۳۵۰ لیتری / سه سیلندر

AIR COMPRESSOR

AP-351

1724200

- الکتروموتور دارای بازده انرژی B با سیم پیچی تمام مسی
- مجهز به فیوز جهت حفاظت از الکتروموتور در مقابل نوسانات برق
- رنگ پودری الکترواستاتیک پلی‌استری
- استفاده از بهترین نوع ورق در ساخت مخزن کمپرسور
- سیلندر و الکتروموتور با توان بالا و ظرفیت بالاتر از مخزن
- استفاده از بهترین نوع حفاظ و ریل مخصوص الکتروموتور
- پیچ و مهره ای بودن قطعات جهت سهولت در باز و بسته کردن
- ضخامت ورق مخزن ۳ میلی متر
- ساخت ایران

Voltage and frequency	230V 50Hz	ولتاژ و فرکانس
Power	3HP	توان
Air delivery	380L/min	حداکثر ظرفیت هوادهی
Max pressure	8bar	فشار هوا
Tank capacity	350L	حجم مخزن
Net weight	178kg	وزن خالص



1

قیمت ۲,۲۴۸,۰۰۰,۰۰۰ ریال

Lit 350 کمپرسور
سه فاز / با مخزن ۳۵۰ لیتری / سه سیلندر

AIR COMPRESSOR

AP-353

1724300

- الکتروموتور دارای بازده انرژی B با سیم پیچی تمام مسی
- مجهز به تابلو برق استاندارد
- رنگ پودری الکترواستاتیک پلی‌استری
- استفاده از بهترین نوع ورق در ساخت مخزن کمپرسور
- سیلندر و الکتروموتور با توان بالا و ظرفیت بالاتر از مخزن
- استفاده از بهترین نوع حفاظ و ریل مخصوص الکتروموتور
- پیچ و مهره ای بودن قطعات جهت سهولت در باز و بسته کردن
- ضخامت ورق مخزن ۳ میلی متر
- ساخت ایران

Voltage and frequency	380V 50Hz	ولتاژ و فرکانس
Power	3HP	توان
Air delivery	380L/min	حداکثر ظرفیت هوادهی
Max pressure	8bar	فشار هوا
Tank capacity	350L	حجم مخزن
Net weight	180kg	وزن خالص



1

قیمت ۳,۴۳۸,۰۰۰,۰۰۰ ریال

کمپرسور 600 Lit
سه فاز / با مخزن ۵۰۰ لیتری / دو سیلندر

AIR COMPRESSOR

AP-601

1725400

ولتاژ و فرکانس	380V 50Hz	Voltage and frequency
توان	5.5HP	Power
حداکثر ظرفیت هوادهی	610L/min	Air delivery
فشار هوا	10bar	Max pressure
حجم مخزن	500L	Tank capacity
وزن خالص	237kg	Net weight

- الکتروموتور دارای بازده انرژی B با سیم پیچی تمام مسی
- مجهز به تابلو برق استاندارد
- رنگ پودری الکترواستاتیک پلی‌استری
- استفاده از بهترین نوع ورق در ساخت مخزن کمپرسور
- سیلندر و الکتروموتور با توان بالا و ظرفیت بالاتر از مخزن
- استفاده از بهترین نوع حفاظ و ریل مخصوص الکتروموتور
- پیچ و مهره ای بودن قطعات جهت سهولت در باز و بسته کردن
- ضخامت ورق مخزن ۴ میلی‌متر
- ساخت ایران



1

قیمت ۳,۴۵۸,۰۰۰,۰۰۰ ریال

کمپرسور 900 Lit
سه فاز / با مخزن ۷۵۰ لیتری

AIR COMPRESSOR

AP-900

1725600

ولتاژ و فرکانس	380V 50Hz	Voltage and frequency
توان	7.5HP	Power
حداکثر ظرفیت هوادهی	900L/min	Air delivery
فشار هوا	8bar	Max pressure
حجم مخزن	750L	Tank capacity
وزن خالص	320kg	Net weight

- الکتروموتور دارای بازده انرژی B با سیم پیچی تمام مسی
- مجهز به تابلو برق استاندارد
- رنگ پودری الکترواستاتیک پلی‌استری
- استفاده از بهترین نوع ورق در ساخت مخزن کمپرسور
- سیلندر و الکتروموتور با توان بالا و ظرفیت بالاتر از مخزن
- استفاده از بهترین نوع حفاظ و ریل مخصوص الکتروموتور
- پیچ و مهره ای بودن قطعات جهت سهولت در باز و بسته کردن
- ضخامت ورق مخزن ۴ میلی‌متر
- ساخت ایران



1

قیمت ۴,۸۶۸,۰۰۰,۰۰۰

Lit 1200

کمپرسور
سه فاز / با مخزن ۱۰۰۰ لیتری

AIR COMPRESSOR

AP-1202

1726400

ولتاژ و فرکانس	380V 50Hz
توان	10HP
حداکثر ظرفیت هوادهی	1220L/min
فشار هوا	10bar
حجم مخزن	1000L
وزن خالص	355kg

- الکتروموتور دارای بازده انرژی B با سیم پیچی تمام مسی
- مجهز به تابلو برق استاندارد
- رنگ پودری الکترواستاتیک پلی‌استری
- استفاده از بهترین نوع ورق در ساخت مخزن کمپرسور
- سیلندر و الکتروموتور با توان بالا و ظرفیت بالاتر از مخزن
- استفاده از بهترین نوع حفاظ و ریل مخصوص الکتروموتور
- پیچ و مهره ای بودن قطعات جهت سهولت در باز و بسته کردن
- ضخامت ورق مخزن ۴/۵ میلی متر
- ساخت ایران



1

قیمت ۱,۵۲۸,۰۰۰,۰۰۰ ریال



کمپرسور Lit 250
با مخزن ۲۵۰ لیتری

AIR COMPRESSOR

AP-252S 1722100

Voltage and frequency	230V 50Hz
Power	2.5HP
Air delivery	289L/min
Max pressure	8bar
Tank capacity	250L
Net weight	115kg

ولتاژ و فرکانس
توان
حداکثر ظرفیت هوادهی
فشار هوا
حجم مخزن
وزن خالص

- الکتروموتور دارای بازده انرژی B با سیم پیچی تمام مسی
- مجهز به فیوز جهت حفاظت از الکتروموتور در مقابل نوسانات برق
- رنگ پودری الکترواستاتیک پلی‌استری
- استفاده از بهترین نوع ورق در ساخت مخزن کمپرسور
- سیلندر و الکتروموتور با توان بالا و ظرفیت بالاتر از مخزن
- استفاده از بهترین نوع حفاظ و ریل مخصوص الکتروموتور
- پیچ و مهره ای بودن قطعات جهت سهولت در باز و بسته کردن
- ضخامت ورق مخزن ۳ میلی‌متر
- ساخت ایران

1

AP-351S
قیمت ۱,۸۶۸,۰۰۰,۰۰۰ ریال

AP-352S
قیمت ۲,۲۴۸,۰۰۰,۰۰۰ ریال



کمپرسور Lit 350
با مخزن ۳۵۰ لیتری/ سه سیلندر

AIR COMPRESSOR

AP-351S	230V تک فاز	1724400
AP-352S	380V سه فاز	1724500

Voltage and frequency	230 V 50Hz 380 V 50Hz	ولتاژ و فرکانس
Power	3 HP	توان
Air delivery	380L/min	حداکثر ظرفیت هوادهی
Max pressure	8 bar	فشار هوا
Tank capacity	350 L	حجم مخزن
Net weight	178 kg	وزن خالص

- الکتروموتور دارای بازده انرژی B با سیم پیچی تمام مسی
- مجهز به تابلو برق استاندارد
- رنگ پودری الکترواستاتیک پلی‌استری
- استفاده از بهترین نوع ورق در ساخت مخزن کمپرسور
- سیلندر و الکتروموتور با توان بالا و ظرفیت بالاتر از مخزن
- استفاده از بهترین نوع حفاظ و ریل مخصوص الکتروموتور
- پیچ و مهره ای بودن قطعات جهت سهولت در باز و بسته کردن
- ضخامت ورق مخزن ۳ میلی‌متر
- ساخت ایران

1

قیمت ۳,۳۴۸,۰۰۰,۰۰۰ ریال



Lit 600 کمپرسور
سه فاز / با مخزن ۵۰۰ لیتری

AIR COMPRESSOR

AP-602S 1725200

Voltage and frequency	380V 50Hz	ولتاژ و فرکانس
Power	5.5HP	توان
Air delivery	610L/min	حداکثر ظرفیت هوادهی
Max pressure	10bar	فشار هوا
Tank capacity	500L	حجم مخزن
Net weight	250kg	وزن خالص

- الکتروموتور دارای بازده انرژی B با سیم پیچی تمام مسی
- مجهز به تابلو برق استاندارد
- رنگ پودری الکترواستاتیک پلی‌استری
- استفاده از بهترین نوع ورق در ساخت مخزن کمپرسور
- سیلندر و الکتروموتور با توان بالا و ظرفیت بالاتر از مخزن
- استفاده از بهترین نوع حفاظ و ریل مخصوص الکتروموتور
- پیچ و مهره ای بودن قطعات جهت سهولت در باز و بسته کردن
- ضخامت ورق مخزن ۴ میلی متر
- ساخت ایران

1

قیمت ۴,۸۶۸,۰۰۰,۰۰۰ ریال



Lit 1200 کمپرسور
سه فاز / با مخزن ۱۰۰۰ لیتری

AIR COMPRESSOR

AP-1202S 1726500

Voltage and frequency	380 V 50Hz	ولتاژ و فرکانس
Power	10HP	توان
Air delivery	1220L/min	حداکثر ظرفیت هوادهی
Max pressure	10bar	فشار هوا
Tank capacity	1000L	حجم مخزن
Net weight	365kg	وزن خالص

- الکتروموتور دارای بازده انرژی B با سیم پیچی تمام مسی
- مجهز به تابلو برق استاندارد
- رنگ پودری الکترواستاتیک پلی‌استری
- استفاده از بهترین نوع ورق در ساخت مخزن کمپرسور
- سیلندر و الکتروموتور با توان بالا و ظرفیت بالاتر از مخزن
- استفاده از بهترین نوع حفاظ و ریل مخصوص الکتروموتور
- پیچ و مهره ای بودن قطعات جهت سهولت در باز و بسته کردن
- ضخامت ورق مخزن ۴/۵ میلی متر
- ساخت ایران



1

قیمت ۲,۲۶۸,۰۰۰,۰۰۰ ریال

NEW

کمپرسور ۱۰۰ سایلنت باکس دار

Medical Oil Free Air Compressor

SI-AC100 **1729300**

ولتاژ و فرکانس	220V 50Hz
توان	1500W
حداکثر ظرفیت هوادهی	300L/min
فشار هوا	8bar
حجم مخزن	100L
وزن خالص	56kg

- مجهز به تابلو برق استاندارد
- مجهز به رطوبتگیر دومرحله ای
- رنگ پودری الکترواستاتیک پلی‌استری مجهز به شیر برقی جهت تخلیه رطوبت داخل مخزن
- استفاده از بهترین نوع ورق در ساخت مخزن کمپرسور
- مجهز به پمپ دیافراگمی به منظور کاهش صدا
- پیچ و مهره ای بودن قطعات جهت سهولت در باز و بسته کردن
- استفاده از پوشش اپوکسی در داخل مخزن جهت جلوگیری از زنگ زدگی
- دارای 2 موتور با سیم پیچی مسی توان هر موتور 750 وات



1

قیمت ۴,۱۳۸,۰۰۰,۰۰۰ ریال

NEW

کمپرسور ۲۰۰ سایلنت باکس دار

Medical Oil Free Air Compressor

SI-AC200 **1729200**

Voltage and frequency	220V 50Hz
Power	3000W
Air delivery	600L/min
Max pressure	8bar
Tank capacity	200L
Net weight	117kg

توان
حداکثر ظرفیت هوادهی
فشار هوا
حجم مخزن
وزن خالص

- مجهز به تابلو برق استاندارد
- مجهز به رطوبتگیر دومرحله ای
- رنگ پودری الکترواستاتیک پلی‌استری مجهز به شیر برقی جهت تخلیه رطوبت داخل مخزن
- استفاده از بهترین نوع ورق در ساخت مخزن کمپرسور
- مجهز به پمپ دیافراگمی به منظور کاهش صدا
- پیچ و مهره ای بودن قطعات جهت سهولت در باز و بسته کردن
- استفاده از پوشش اپوکسی در داخل مخزن جهت جلوگیری از زنگ زدگی
- دارای 4 موتور با سیم پیچی مسی توان هر موتور 750 وات



1

قیمت ۲,۷۸۸,۰۰۰,۰۰۰ ریال

NEW

کمپرسور ۲۰۰ لیتری سایلنت

SILENT AIR COMPRESSOR

HSU-3200 — **1729400**

- بی صدا و دارای موتور با سیم پیچی مسی
- دارای سیستم قطع اتوماتیک حرارتی برای محافظت از موتور
- مجهز به فیلتر هوا و رگلاتور - حداکثر فشار هوا ۸ بار دارای سوپاپ اطمینان از جنس برنج
- بدون نیاز به روغن کاری
- دارای شیر برقی
- دارای 4 موتور با سیم پیچی مسی توان هر موتور 750 وات
- رنگ پودری الکترواستاتیک پلی استری
- داخل مخزن دارای پوشش اپوکسی جهت جلوگیری از زنگ زدگی
- ساخت ایران

Voltage and frequency	230V 50Hz	
Power	3000W	توان
Speed	1450r/min	سرعت
Air delivery	600L/min	حداکثر ظرفیت هوادهی
Max pressure	8bar	فشار هوا
Tank capacity	200L	حجم مخزن
Net weight	95kg	وزن خالص



1

قیمت ۳۱۱,۸۰۰,۰۰۰ ریال

NEW

شوکر تایر

BEAD SEATER

BS-25 — **1745100**

- توانایی آب بندی سریع تایر
- رنگ اپوکسی داخل مخزن
- ساخت ایران

Gas volume	25L	ظرفیت مخزن
Max Working pressuer	8 bar	حداکثر فشار
Safety pressure	0.8-1.0 Mpa	فشار ایمن
For tyre range	≤12R	برای محدوده لاستیک
Net weight	11kg	وزن خالص

NEW



1

قیمت ۱۲,۱۰۸,۰۰۰,۰۰۰ ریال

کمپرسور اسکرو 7.5 کیلو وات بدون فیلتر

SCREW AIR COMPRESSORS

SAC-7.5V

1729500

Voltage and frequency	380V 50Hz	ولتاژ و فرکانس
Power	7.5kw	توان
Air delivery	900 l/min	حداکثر ظرفیت هوادهی
Max pressure	1.0mpa	فشار هوا
Tank capacity	500L	حجم مخزن
Net weight	410kg	وزن خالص

- کاهش احتمال وقوع خرابی و نشتی با استفاده از قطعات و اتصالات کمتر
- رفع نیاز به تجهیزات جانبی و سهولت بیشتر در انجام تعمیرات با توجه به تجمیع اجزاء مختلف در یک واحد
- بهره گیری از رطوبت گیر مجهز به خنک کننده با بازده بالا به منظور حصول اطمینان از عدم وجود رطوبت در هوای خروجی و عملکرد قابل اتکا در هوای با دمای بالا
- بهره گیری از فیلتر پنج مرحله ای به منظور حصول اطمینان از نبود رطوبت و آلودگی ها در هوا هوای خروجی
- میزان لرزش پایین تر از استاندارد جهانی

CJ-010

1990100

قیمت ۹۸۸,۰۰۰,۰۰۰ ریال



ITEM	DESCRIPTION OF GOODS
LINE FILTER	CJ-010* (1.2m³/min@16bar) (including 5-stage filtration C-T-A-X-F)

مناسب برای صنایع غذایی و نوشیدنی, برش لیز ر شیرهای کنترل دقیق و سایر کاربردهایی که به هوای فشرده با کیفیت بالا نیاز دارند.

NEW



1

قیمت ۱۶,۹۵۸,۰۰۰,۰۰۰ ریال

کمپرسور اسکرو 15 کیلو وات بدون فیلتر

SCREW AIR COMPRESSORS

SAC-15V — **1729600**

ولتاژ و فرکانس	380V 50Hz	Voltage and frequency
توان	15kw	Power
حداکثر ظرفیت هوادهی	2200 l/min	Air delivery
فشار هوا	1.0mpa	Max pressure
حجم مخزن	1000L	Tank capacity
وزن خالص	627kg	Net weight

- کاهش احتمال وقوع خرابی و نشتی با استفاده از قطعات و اتصالات کمتر
- رفع نیاز به تجهیزات جانبی و سهولت بیشتر در انجام تعمیرات با توجه به تجمیع اجزاء مختلف در یک واحد
- بهره گیری از رطوبت گیر مجهز به خنک کننده با بازده بالا به منظور حصول اطمینان از عدم وجود رطوبت در هوای خروجی و عملکرد قابل اتکا در هوای با دمای بالا
- بهره گیری از فیلتر پنج مرحله ای به منظور حصول اطمینان از نبود رطوبت و آلودگی ها در هوا هوای خروجی
- میزان لرزش پایین تر از استاندارد جهانی

CJ-020

1990200

قیمت ۱,۱۳۸,۰۰۰,۰۰۰ ریال



ITEM	DESCRIPTION OF GOODS
LINE FILTER	CJ-020* (2.3m³/min@16bar) (including 5-stage filtration C-T-A-X-F)

مناسب برای صنایع غذایی و نوشیدنی, برش لیز ر شیرهای کنترل دقیق و سایر کاربردهایی که به هوای فشرده با کیفیت بالا نیاز دارند.

1

قیمت ۴۲۶,۸۰۰,۰۰۰ ریال



Lit 150 کف پاش

FOAM SPRINKLER

FS-150 2426100

Hose length	3m	طول شیلنگ
Tank capacity	150L	حجم مخزن
Net weight	39kg	وزن خالص

- رنگ پودری الکترواستاتیک پلی‌استری
- استفاده از بهترین نوع متریال در ساخت
- لانس پاشش و ۳ متر شیلنگ
- ضخامت ورق مخزن ۳ میلی متر
- دارای چرخ جهت سهولت در جابجایی
- ساخت ایران

1

قیمت ۴۸۴,۸۰۰,۰۰۰ ریال



Lit 10 رطوبت گیر و روغن گیر
با مخزن ۱۰ لیتری

DEHUMIDIFIER

VF-10 1750200

Tank capacity	10L	حجم مخزن
Voltage	230V	ولتاژ شیر
Net weight	6.5kg	وزن خالص

- رنگ پودری الکترواستاتیک پلی‌استری داخل و خارج مخزن
- استفاده از بهترین نوع متریال در ساخت
- مجهز به شیر برقی جهت تخلیه خودکار رطوبت داخل مخزن
- دارای فیلتر سپریتور ۲۵ میکرون و سنگ مخصوص ۸ میکرون قابل تعویض که ۹۰ درصد رطوبت و روغن موجود در هوا را می گیرد.
- ضخامت ورق مخزن ۳ میلی متر
- ساخت ایران

4

قیمت ۸۶,۸۰۰,۰۰۰ ریال



in 2/5 دمنده برقی

BLOWER

BC-2.8 1700100

Voltage and frequency	230V 50Hz	ولتاژ و فرکانس
Power	120W	توان
Speed	2800r/min	سرعت
Air volume	2.8 m^3/min	حجم هوادهی
Net weight	3kg	وزن خالص

- قطر کالیبر ۲/۵ اینچ
- مناسب جهت استفاده در کارگاه و مغازه برای دمیدن هوا
- مجهز به روتور و استاتور ساخت تایوان
- دارای سیم پیچی تمام مسی
- ساخت ایران





mahak POWER TOOLS

GREEN BEAMS CROSS-LINE LASER LEVEL

5

قیمت ۱۹۴,۸۰۰,۰۰۰ ریال



+



30 m تراز لیزری
دو خط/ با نور سبز

GREEN BEAMS CROSS-LINE LASER LEVEL

GLL-15 2901300

Wave Length/ Green	520 nm OSRAM CLASS II <1 MW	طول موج / سبز
Line accuracy	± 3mm/10m	دقت خط
Auto alignment range	4°±1°	محدوده تراز خودکار
Leveling time	3 seconds	زمان تراز کردن
Spread angle H	130 degrees V: 150 degrees	زاویه پخش
Operating range	Green 30 meters	برد عملیاتی
Working temperature	-10°–~50°	دمای کار
Net weight	1.56 kg	وزن خالص

- به همراه ۴ عدد باتری AA 1.5V
- به همراه پایه مغناطیسی جهت نصب سریع
- به همراه عینک محافظ از نور لیزر و کیت تنظیم
- به همراه کیف BMC محکم و ظریف



۶ ۱,۸۰۰,۰۰۰ ریال قیمت

ناموجود

12

تستر باتری و دینام ماشین

W 6/12

BATTERY TESTER

BCT-6/12 2402600

- کاربردی و مناسب استفاده در خودروهایی با باتری ۶ و ۱۲ ولت
- دارای دسته و گیره برای قرارگیری بر روی سری باتری
- مجهز به سوئیچ داخلی برای جلوگیری از جرقه زدن
- قابلیت تست باتری های ۶ و۱۲ ولت
- حداکثر زمان اتصال به شبکه ۱۰ ثانیه
- دارای نشان دهنده آنالوگ ولتاژ باتری
- مجهز به کابل به طول ۲۲ سانتیمتر
- قابل استفاده برای خودروهای سواری کامیونت و موتورسیکلت



۱۰۴,۸۰۰,۰۰۰ ریال قیمت

ناموجود

6

شارژر باتری اتوماتیک

Amp 10

BATTERY CHARGER

BC-10A 2424700

Voltage and frequency	230V 50Hz	ولتاژ و فرکانس
Power	134W	توان
Current	10A	شدت جریان شارژ
Net weight	3.2kg	وزن خالص

- مناسب برای باتری های ۱۲ ولت تا ظرفیت ۲۰۰ آمپر ساعت
- قابلیت شارژ اتوماتیک بدون خطر اور شارژ
- دارای سیستم محافظت در برابر اتصال کوتاه و اتصال برعکس
- دارای بدنه فلزی و دسته قابل حمل و کابل های اتصال به باتری



۱۰۱,۸۰۰,۰۰۰ ریال قیمت

6

پایه دریل

با قابلیت تنظیم زاویه ۹۰درجه

DRILL STAND

ST-4390 1905600

Height	510mm	ارتفاع
Drilling depth	60mm	عمق سوراخکاری
Capacity	43mm	قطر گلوئی
Rotatable degree	0-90°	زاویه قابل چرخش
Base Dimension	160×160mm	ابعاد پایه
Column Dimension	25×400mm	ابعاد ستون
Net weight	3.5kg	وزن خالص

- پایه ای برای ثابت نگه داشتن انواع دریل ها با قابلیت تنظیم زاویه
- پایه چدنی
- دارای بدنه مقاوم آلومینیوم دایکاستی
- قطر گلوئی ۴۳ میلیمتر
- ارتفاع قابل تنظیم



۵۸,۸۰۰,۰۰۰ ریال قیمت

4

پایه دریل

DRILL STAND

ST-43 1904900

Height	510mm	ارتفاع
Drilling depth	60mm	عمق سوراخکاری
Capacity	43mm	قطر گلوئی
Base Dimension	160×160mm	ابعاد پایه
Column Dimension	25×400mm	ابعاد ستون
Net weight	3.5kg	وزن خالص

- پایه ای برای ثابت نگه داشتن انواع دریل ها
- پایه چدنی
- دارای بدنه مقاوم آلومینیوم دایکاستی
- قطر گلوئی ۴۳ میلیمتر
- ارتفاع قابل تنظیم

10

قیمت ۱۱۱,۸۰۰,۰۰۰ ریال

NEW

منگنه کوب بادی

AIR STAPLER

AS-8016

2814100



Tool dimension	220x49x165mm	ابعاد دستگاه
Operate Pressure	4-7 Kgs/cm2(60-100 Psi)	فشار هوای مورد نیاز
Load Capacity	125 Staples	ظرفیت
Net weight	0.92kgs	وزن خالص

10

قیمت ۲۱۲,۸۰۰,۰۰۰ ریال

NEW

منگنه کوب پایه بلند بادی

AIR STAPLER

AS-8016L

2814200



Tool dimension	206x52x208 mm	ابعاد دستگاه
Operate Pressure	4-7 Kgs/cm2(60-100 Psi)	فشار هوای مورد نیاز
Load Capacity	125 Staples	ظرفیت
Net weight	1.0kgs	وزن خالص



10

قیمت ۸۹,۸۰۰,۰۰۰
ریال

NEW

میخ کوب بادی
AIR NAILER

AN-F32 | **2814300**

Tool dimension	250x55x205mm	ابعاد دستگاه
Operate Pressure	4-7 Kgs/cm2(60-100 Psi)	فشار هوای مورد نیاز
Load Capacity	100 Nails	ظرفیت
Net weight	1.16kgs	وزن خالص



5

قیمت ۱۱۳,۸۰۰,۰۰۰
ریال

NEW

میخ کوب بادی
AIR NAILER

AN-F50 | **2814400**

Tool dimension	255x63x263mm	ابعاد دستگاه
Operate Pressure	4-7 Kgs/cm2(60-100 Psi))	فشار هوای مورد نیاز
Load Capacity	100 Nails	ظرفیت
Net weight	1.47kgs	وزن خالص

5



قیمت ۱۸۱,۸۰۰,۰۰۰ ریال

NEW

میخ کوب بادی

AIR NAILER

AN-T50 **2814500**

Tool dimension	298x72x260 mm	ابعاد دستگاه
Operate Pressure	5-7.5 Kgs/cm2(75-110 Psi))	فشار هوای مورد نیاز
Load Capacity	100 Nails	ظرفیت
Net weight	1.98kgs	وزن خالص

5



قیمت ۲۱۱,۸۰۰,۰۰۰ ریال

NEW

میخ کوب بادی

AIR NAILER

AN-ST64 **2814600**

Tool dimension	320x85x260 mm	ابعاد دستگاه
Operate Pressure	5-7.5 Kgs/cm2(75-110 Psi))	فشار هوای مورد نیاز
Load Capacity	50 Nails	ظرفیت
Net weight	2.84kgs	وزن خالص


Length: 10m
Max. 8 bar
25
قیمت
۱۹,۵۰۰,۰۰۰
ریال
NEW
شیلنگ فنری (10 متری)
DIN coupling
Universal quick coupling
DIN+Orion compatible
10M HOSE
AH-10
1993100


mahak

10



قیمت ۱۸,۰۰۰,۰۰۰ ریال

کیف ابزار صنعتی ۳۵ سانتی متر

TOOLS BAG

TB-3520

2423300

- جنس: برزنت صنعتی مقاوم
- ابعاد: ۲۰ × ۳۵ × ارتفاع ۲۸ سانتی‌متر
- تحمل وزن: بیش از ۱۲ کیلوگرم
- ساخت ایران

10



قیمت ۲۵,۰۰۰,۰۰۰ ریال

کیف ابزار صنعتی ۴۰ سانتی متر

TOOLS BAG

TB-4022

2423400

- جنس: برزنت صنعتی مقاوم
- ابعاد: ۲۲ × ۴۰ × ارتفاع ۲۸ سانتی‌متر
- تحمل وزن: بیش از ۲۰ کیلوگرم
- ساخت ایران

10



قیمت ۲۸,۸۰۰,۰۰۰ ریال

کیف ابزار صنعتی ۴۸ سانتی متر

TOOLS BAG

TB-4824

2423500

- جنس: برزنت صنعتی مقاوم
- ابعاد: ۲۴ × ۴۸ × ارتفاع ۳۰ سانتی‌متر
- تحمل وزن: بیش از ۲۵ کیلوگرم
- ساخت ایران

mahak
POWER TOOLS



GARDEN TOOLS

ابزارهای باغبـــانی

2

قیمت ۳۱۳,۸۰۰,۰۰۰ ریال



cm 30 اره زنجیری بنزینی

GASOLINE CHAIN SAW

GCS-300

2340500

توان	900W	Power
سرعت تیغه	16m/s	Speed
طول ساطور	300mm	Bar length
وزن خالص	4kg	Net weight

- موتور قدرتمند ۹۰۰ وات دو زمانه
- نسبت اختلاط بنزین و روغن ۱:۲۵
- حجم موتور ۲۵/۴ سی سی
- طول ساطور ۳۰ سانتیمتر
- تیغه و ساطور OREGON
- طراحی ارگونومیک جهت راحتی کاربر و امکان کار با یکدست

2

قیمت ۳۳۱,۸۰۰,۰۰۰ ریال



cm 40 اره زنجیری بنزینی

GASOLINE CHAIN SAW

GCS-400

2340600

توان	1600W	Power
سرعت تیغه	16m/s	Speed
طول ساطور	400mm	Bar length
وزن خالص	5.25kg	Net weight

- موتور قدرتمند ۱۶۰۰ وات دو زمانه
- نسبت اختلاط بنزین و روغن ۱:۲۵
- حجم موتور ۴۵ سی سی
- طول ساطور ۴۰ سانتیمتر
- با تیغه و ساطور OREGON
- سیستم روغن کاری اتوماتیک همراه با نشانگر سطح روغن
- طراحی ارگونومیک جهت راحتی کاربر

1

قیمت ۳۷۸,۸۰۰,۰۰۰ ریال



cm 50 اره زنجیری بنزینی

ناموجود

GASOLINE CHAIN SAW

GCS-1520

2340400

- موتور قدرتمند ۲۶۰۰ وات دو زمانه
- نسبت اختلاط بنزین و روغن ۱:۲۵
- حجم موتور ۵۸ سی سی
- طول ساطور ۵۰ سانتیمتر
- تیغه و ساطور OREGON
- طراحی ارگونومیک جهت راحتی کاربر
- همراه با کیف برزنتی برای سهولت در حمل و نقل

Power	2600W	توان
Speed	13m/s	سرعت تیغه
Bar length	500mm	طول ساطور
Net weight	7kg	وزن خالص

2

قیمت ۳۲۰,۸۰۰,۰۰۰ ریال



cm 40 اره زنجیری برقی

ELECTRIC CHAIN SAW

ECS-400S

2340300

- موتور قدرتمند ۲۲۰۰ وات
- طول ساطور ۴۰ سانتیمتر
- با تیغه و ساطور OREGON
- سیستم روغن کاری اتوماتیک همراه با نشانگر سطح روغن
- دسته نرم لاستیکی جهت سهولت کارکرد

Voltage and frequency	230V 50Hz	ولتاژ و فرکانس
Power	2200W	توان
Speed	13m/s	سرعت تیغه
Bar length	400mm	طول ساطور
Net weight	5kg	وزن خالص



1

قیمت ۲۲۰,۸۰۰,۰۰۰ ریال

ناموجود

خزان روب برقی

ELECTRIC BLOWER VAC

BVC-2600

2380100

- سرعت باد 80m/s
- طول کابل 0.25m
- مناسب جهت استفاده در باغ ها برای دمیدن هوا و جمع آوری برگ ها و غیره
- با قابلیت خرد کن)Mulching(

Voltage and frequency	230V 50Hz	ولتاژ و فرکانس
Power	2600W	توان
Speed	14000m/s	سرعت
Air flow	11.8m³/mm	جریان هوا
Collection bag	45L	حجم کیسه
Net weight	3.2kg	وزن خالص

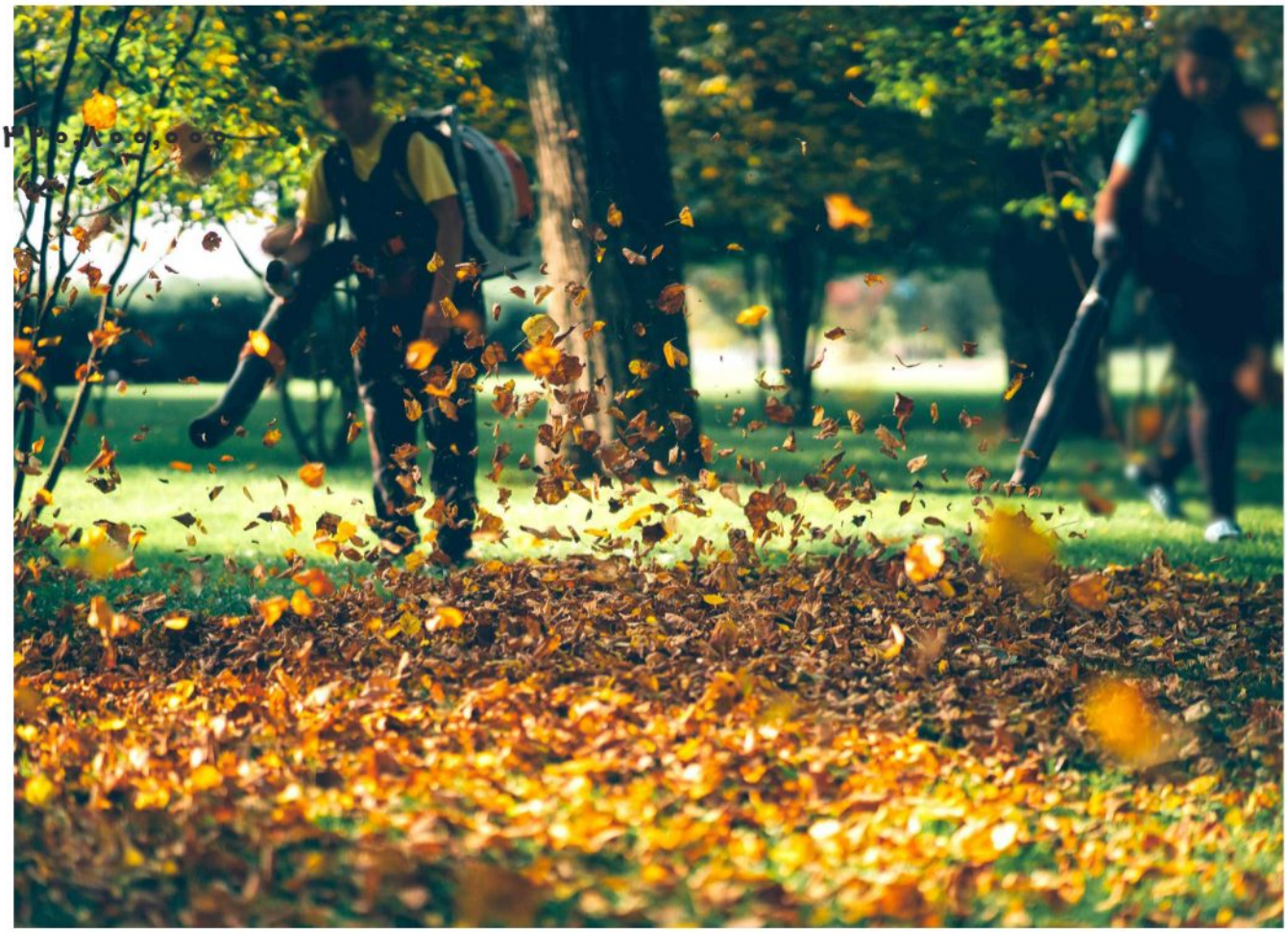

2

قیمت ۲۲۱,۸۰۰,۰۰۰ ریال



cm 50 شمشاد زن برقی

ELECTRIC HEDGE TRIMMER

EHT-500

2375300

- طول تیغه ۲۰ اینچ
- موتور پرقدرت ۶۰۰ وات
- فوق العاده خوش دست
- طراحی ارگونومیک جهت کاربری آسان
- سبک و مقاوم

Voltage and frequency	230V 50Hz	ولتاژ و فرکانس
Power	600W	توان
Speed	3300r/min	سرعت برش
Cutting lenght	500mm	طول برش
Net weight	3.6kg	وزن خالص

1

قیمت ۳۷۸,۸۰۰,۰۰۰ ریال



cm 60 شمشاد زن موتوری

GASOLINE HEDGE TRIMMER

GHT-600

2343400

- نسبت اختلاط بنزین روغنی ۱:۲۵
- موتور پرقدرت ۵۰۰ وت دو زمانه
- با طول برش ۶۰۰ میلیمتر
- به همراه حفاظ تیغه
- دارای سیستم استارت آسان
- مجهز به کاربراتور کاملا پیشرفته

Voltage and frequency	500W	توان
Power	22.5cc	حجم موتور
Cutting lenght	600mm	طول برش
Net weight	5kg	وزن خالص

1

قیمت ۴۵۹,۸۰۰,۰۰۰ ریال


اره سر شاخه زن

+


شمشاد زن

+


علف زن

+



cm 44 داس چند کاره برقی

ELECTRICAL MULTI FUNCTION TOOL

EMT-1400

2375400

- علف تراش حرفه‌ای با قدرت ۱۴۰۰ وات
- مجهز به هدنخ با طول ۲/۵ متر و قطر ۱/۶ میلیمتر
- همراه با تیغه فلزی با سرعت گردش ۳۰۰۰ دور بر دقیقه
- دارای شفت یک تکه جهت عملکرد بهتر با طول ۱۵۰۰ میلیمتر

Voltage and frequency	230V 50Hz	ولتاژ و فرکانس
Power	1400W	توان
No-load speed	7500r/m	سرعت بی باری
Chain and bar	8″	طول ساطور شاخه زن
Hedge trimmer	16″	طول شمشاد زن
Nylon Diameter	1.6mm	قطر نایلون
Blade cutting width	255mm	عرض برش تیغه داس
Trimmer cutting width	440mm	عرض برش با نایلون

1

قیمت ۴۹۳,۸۰۰,۰۰۰ ریال

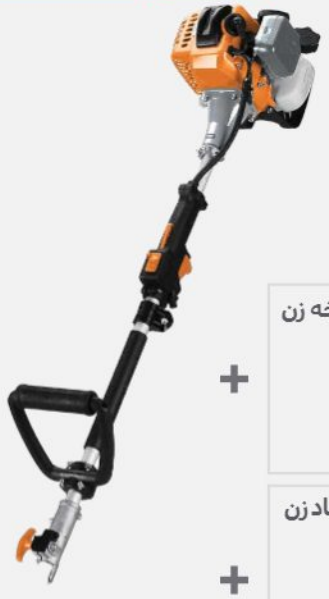

+ اره سر شاخه زن



+ شمشاد زن



+ علف زن



cm 44 داس چندکاره بنزینی

GASOLINE BRUSH CUTTER

GMT-1600 2343500

Power	1600W	توان
Speed	6500r/min	دور موتور
Oil & petrol mix. rate	1:25	نسبت اختلاط بنزین و روغن
Chain and bar	8″	طول ساطور شاخه زن
Hedge trimmer	16″	طول شمشاد زن
Blade cutting width	255mm	عرض برش با تیغه
Trimmer cutting width	440mm	عرض برش با نایلون
Net weight	5.8kg	وزن خالص

- علف تراش حرفه‌ای با قدرت ۲ اسب بخار
- موتور دو زمانه ۴۳ سی سی
- مجهز به هدنایلون با طول ۲/۵ متر و قطر ۲/۴ میلیمتر
- همراه با تیغه فلزی با سرعت گردش ۳۰۰۰ دور بر دقیقه
- دارای شفت یک تکه جهت عملکرد بهتر با طول ۱۵۰۰ میلیمتر
- مناسب برای برش چمن و علف
- همراه با آچار مخصوص و مخزن ترکیب روغن و بنزین

2

قیمت ۳۶۴,۸۰۰,۰۰۰ ریال



cm 44 داس موتوری

GASOLINE BRUSH CUTTER

GBC-1430 2342300

Power	1500W	توان
Speed	8500r/min	دور موتور
Oil & petrol mix. rate	1:25	نسبت اختلاط بنزین و روغن
Blade cutting width	255mm	عرض برش با تیغه
Trimmer cutting width	440mm	عرض برش با نایلون
Net weight	8kg	وزن خالص

- علف تراش حرفه‌ای با قدرت ۲ اسب بخار
- موتور دو زمانه ۴۳ سی سی
- مجهز به هدنایلون با طول ۲/۵ متر و قطر ۲/۴ میلیمتر
- همراه با تیغه فلزی با سرعت گردش ۳۰۰۰ دور بر دقیقه
- دارای شفت یک تکه جهت عملکرد بهتر با طول ۱۵۰۰ میلیمتر
- مناسب برای برش چمن و علف
- همراه با آچار مخصوص و مخزن ترکیب روغن و بنزین

1

قیمت ۴۶۴,۸۰۰,۰۰۰ ریال

Optional / قابل سفارش
۷۹,۸۰۰,۰۰۰
اره سر شاخه زن
2342800



Optional / قابل سفارش
۷۸,۸۰۰,۰۰۰
2342700



Optional / قابل سفارش
۷۵,۸۰۰,۰۰۰
میوه چین
2342600





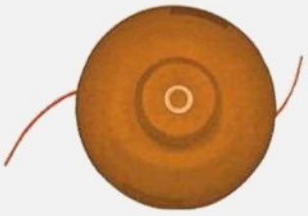

ناموجود

داس موتوری پشتی 44 cm

GASOLINE BRUSH CUTTER

GBC-1430S

2343100

- علف تراش حرفه‌ای با قدرت ۲ اسب بخار
- موتور دو زمانه ۴۳ سی سی
- مجهز به هدنایلون با طول ۲/۵ متر و قطر ۲/۴ میلیمتر
- همراه با تیغه فلزی با سرعت گردش ۳۰۰۰ دور بر دقیقه
- مناسب برای برش چمن و علف
- همراه با آچار مخصوص و مخزن ترکیب روغن و بنزین

Power	1500W	توان
Speed	3000r/min	دور موتور
Oil & petrol mix. rate	1:25	نسبت اختلاط بنزین و روغن
Blade cutting width	255mm	عرض برش با تیغه
Trimmer cutting width	440mm	عرض برش با نایلون
Net weight	7kg	وزن خالص

1

قیمت ۶۲۷,۸۰۰,۰۰۰ ریال



چاله‌کن ۶۳ cc
سه اسب، گیربکسی

GASOLINE EARTH AU-

EA-630

2311600

- حجم موتور 63CC
- مجهز به موتور قدرتمند دو زمانه سه اسب
- به همراه سه عدد مته ۱۰۰ و ۲۰۰ و ۳۰۰ میلیمتر
- مجهز به کاربراتور Pump-File
- سیستم استارت RECOIL
- قابلیت کار تکنفره

Power	2200W	توان
Engine displacement	63CC	حجم موتور
Speed	6500 r/min	دور موتور
Gear ratio	30:1	نسبت تبدیل گیربکسی
Dirll speed	216 r/min	دور مته
Oil & petrol mix. rate	1:25	نسبت اختلاط بنزین و روغن
Net weight	12.5kg	وزن خالص

1

قیمت ۶۸۸,۸۰۰,۰۰۰ ریال



چمن زن بنزینی 46 cm
دستی

GASOLINE LAWN MOWER

GLM-460H 2335400

Power	2.0kw	توان
Speed	2900r/min	سرعت
Cutting width	460mm	عرض برش
Net weight	28kg	وزن خالص

- مجهز به موتور ۴ زمانه سازگار با محیط زیست
- حجم موتور ۱۴۰ سی سی
- قطر چرخ‌های جلو ۱۷۵ میلیمتر
- قطر چرخ‌های عقب ۲۱۰ میلیمتر
- ارتفاع برش 7Stops
- حجم کیسه ۶۰ لیتر
- تولید شده بر اساس استاندارد CE و GS اروپا

1

قیمت ۸۳۴,۸۰۰,۰۰۰ ریال



چمن زن بنزینی 46 cm
گیربکسی

SELF PROPELLED GASOLINE LAWN MOWER

GLM-460P 2335500

Power	2.0kw	توان
Speed	2900r/min	سرعت
Cutting width	460mm	عرض برش
Net weight	31.8kg	وزن خالص

- مجهز به موتور ۴ زمانه سازگار با محیط زیست
- حجم موتور ۱۴۰ سی سی
- قطر چرخ‌های جلو ۱۷۵ میلیمتر
- قطر چرخ‌های عقب ۲۱۰ میلیمتر
- ارتفاع برش 7Stops
- حجم کیسه ۶۰ لیتر
- تولید شده بر اساس استاندارد CE و GS اروپا

1

قیمت ۲۱۶,۸۰۰,۰۰۰ ریال



cm 32 چمن زن برقی

ELECTRIC LAWN MOWER

ELM-320H 2331100

Voltage and frequency	230V 50Hz	ولتاژ و فرکانس
Power	1200W	توان
Speed	3300r/min	سرعت
Cutting width	320mm	عرض برش
Net weight	7kg	وزن خالص

- طراحی مناسب و ارگونومیک
- دارای موتور قدرتمند با توان ۱۲۰۰ وات
- سرعت گردش تیغه ۳۳۰۰ دور در دقیقه
- حداکثر عرض برش: ۳۲ سانتیمتر
- ارتفاع برش در سه حالت قابل تنظیم در اندازه های ۲۸/۴۸/۶۸ میلیمتر
- حجم مخزن ۳۰ لیتر
- با حالت برش مرکزی
- با نوع حرکت فشاری

1

قیمت ۳۰۱,۸۰۰,۰۰۰ ریال



ناموجود

cm 38 چمن زن برقی

ELECTRIC LAWN MOWER

ELM-380H 2331200

Voltage and frequency	230V 50Hz	ولتاژ و فرکانس
Power	1600W	توان
Speed	3200r/min	سرعت
Cutting width	380mm	عرض برش
Net weight	9kg	وزن خالص

- طراحی مناسب و ارگونومیک
- دارای موتور قدرتمند با توان ۱۶۰۰ وات
- سرعت گردش تیغه ۳۲۰۰ دور در دقیقه
- حداکثر عرض برش: ۳۸ سانتی متر
- ارتفاع برش در سه حالت قابل تنظیم در اندازه های ۲۸/۴۸/۶۸ میلیمتر
- حجم مخزن ۴۵ لیتر
- با حالت برش مرکزی
- با نوع حرکت فشاری

لوازم جانبی باغبانی
GARDEN TOOLS ACCESSORIES

عنوان Title	ابعاد Dimensions	کد Item Code	قیمت (ریال) Price
ماسوره داس موتوری	43 - 30 - 25	1950800	۱۴,۴۰۰,۰۰۰
ماسوره تاپ گاردن برقی و بنزینی	--	1950900	۱۴,۴۰۰,۰۰۰
ماسوره داس موتوری 43AS-GE-BC	--	1951000	۱۵,۸۰۰,۰۰۰
تیغه چمن زن Z 1600	--	2300104	۱۵,۸۰۰,۰۰۰
تیغه شاخه خردکن آینهل	--	2301901	۹,۳۰۰,۰۰۰
تیغه چمن زن EM 1200	--	2304301	۱۲,۸۰۰,۰۰۰
تیغه چمن زن EM 1501	--	2304402	۱۲,۸۰۰,۰۰۰
زنجیر اره زنجیری GCS-1510	--	2340212	۴۶,۸۰۰,۰۰۰
زنجیر سرشاخه زن 1205	--	2342197	۲۱,۸۰۰,۰۰۰
زنجیر سر شاخه زن 2205	--	2342280	۲۱,۸۰۰,۰۰۰
میوه چین اضافه دستگاه چهارکاره	--	2342600	۷۵,۸۰۰,۰۰۰
شمشادزن اضافه دستگاه چهارکاره	--	2342700	۷۸,۸۰۰,۰۰۰
سرشاخه زن اضافه دستگاه چهارکاره	--	2342800	۷۹,۸۰۰,۰۰۰

عنوان Title	ابعاد Dimensions	کد Item Code	قیمت (ریال) Price
تیغه ۳ پره داس	255×1.6×25.4mm	1950100	۱۳,۵۰۰,۰۰۰
تیغه ۴ پره داس	255×1.6×25.4mm	1950200	۱۳,۵۰۰,۰۰۰
تیغه ۳ پره داس	255×3×25.4mm	1950400	۱۹,۵۰۰,۰۰۰
تیغه ۴ پره داس	230×1.6×25.4mm	1950600	۱۳,۵۰۰,۰۰۰



مجموعه خدمات پس از فروش محک با پشتوانه بیش از **۳۲۰۰۰** قطعه یدکی در انبار مرکزی، سیستم پیشرفته ارتباط و پاسخگویی به مشتریان (CRM) ، پرسنل کارآمد و همچنین بیش از ۱۳۰ نمایندگی خدمات در ۳۱ استان کشور، پشتیبانی کامل محصولات محک را به عهده دارد.



RED SERVICE خدمات ویژه رِد سرویس

- استقرار پیک رایگان در مراکز استان ها
- ارائه ابزار جایگزین در مدت زمان تعمیر
  در صورت طولانی شدن تعمیرات به هر دلیل
- تعویض ابزار معیوب با دستگاه جدید با ۲۰٪ الی ۷۰٪
  تخفیف در صورت عدم امکان تعمیر
- تعویض دستگاه هایی که ایراد فابریک داشته باشند
  بدون قید و شرط
- ایجاد دسترسی لیست قطعات و نقشه های انفجاری
  محصولات در سایت شرکت جهت استفاده عموم



شرکت البرز ابزار
تلفن: ۶۱۹۴۸-۰۲۱